# Opel Movano Șasiu

**Prețuri, opțiuni și date tehnice, 1 Iulie 2017**

# Opel Movano CV - Model

| | Movano Platform Cab FWD, sarcina maxima autorizata 3500 kg | | | | L2H1 | L3H1 |
|---|---|---|---|---|---|---|
| | Motorizări | | | Transmisie | Euro cu TVA<br>Euro fără TVA | Euro cu TVA<br>Euro fără TVA |
| Diesel | 2.3 CDTI<br>96 kW/130 CP | | cu DPF | manuală cu 6 viteze | **25 600**<br>21 513 | **26 140**<br>21 966 |
| Diesel | 2.3 CDTI BiTurbo<br>107 kW/145 CP | START / STOP | cu DPF | manuală cu 6 viteze | **26 540**<br>22 303 | **26 720**<br>22 454 |
| Diesel | 2.3 CDTI BiTurbo<br>125 kW/170 CP | START / STOP | cu DPF | manuală cu 6 viteze | **26 650**<br>22 395 | **26 820**<br>22 538 |
| Diesel | | START / STOP | cu DPF | Easytronic cu 6 viteze | **28 130**<br>23 639 | **28 310**<br>23 790 |

| | Movano Chassis Cab FWD, sarcina maxima autorizata 3500 kg | | | | L2H1 | L3H1 |
|---|---|---|---|---|---|---|
| | Motorizări | | | Transmisie | Euro cu TVA<br>Euro fără TVA | Euro cu TVA<br>Euro fără TVA |
| Diesel | 2.3 CDTI<br>81 kW/110 CP | | cu DPF | manuală cu 6 viteze | **26 030**<br>21 874 | **26 200**<br>22 017 |
| Diesel | | START / STOP | cu DPF | manuală cu 6 viteze | **26 320**<br>22 118 | **26 500**<br>22 269 |
| Diesel | 2.3 CDTI<br>96 kW/130 CP | | cu DPF | manuală cu 6 viteze | **26 030**<br>21 874 | **26 200**<br>22 017 |
| Diesel | 2.3 CDTI BiTurbo<br>107 kW/145 CP | START / STOP | cu DPF | manuală cu 6 viteze | **26 610**<br>22 361 | **26 790**<br>22 513 |
| Diesel | 2.3 CDTI BiTurbo<br>125 kW/170 CP | START / STOP | cu DPF | manuală cu 6 viteze | **26 720**<br>22 454 | **26 890**<br>22 597 |
| Diesel | | START / STOP | cu DPF | Easytronic cu 6 viteze | **28 200**<br>23 697 | **28 380**<br>23 849 |

| | Movano Chassis Cab RWD, roti simple spate, sarcina maxima autorizata 3500 kg | | | | L2H1 | L3H1 |
|---|---|---|---|---|---|---|
| | Motorizări | | | Transmisie | Euro cu TVA<br>Euro fără TVA | Euro cu TVA<br>Euro fără TVA |
| Diesel | 2.3 CDTI BiTurbo<br>96 kW/130 CP | | cu DPF | manuală cu 6 viteze | **27 300**<br>22 941 | **27 470**<br>23 084 |
| Diesel | 2.3 CDTI BiTurbo<br>107 kW/145 CP | START / STOP | cu DPF | manuală cu 6 viteze | **28 230**<br>23 723 | **28 410**<br>23 874 |
| Diesel | 2.3 CDTI BiTurbo<br>120 kW/163 CP | START / STOP | cu DPF | manuală cu 6 viteze | **29 770**<br>25 017 | **28 520**<br>23 966 |

# Opel Movano CV - Model

| | Movano Crew Cab FWD, sarcina maxima autorizata 3500 kg | | | | L2H1 | L3H1 |
|---|---|---|---|---|---|---|
| | Motorizări | | | Transmisie | Euro cu TVA<br>Euro fără TVA | Euro cu TVA<br>Euro fără TVA |
| Diesel | **2.3 CDTI<br>81 kW/110 CP** | | **cu DPF** | manuală cu 6 viteze | **27 270**<br>22 916 | **27 450**<br>23 067 |
| | | **START / STOP** | **cu DPF** | manuală cu 6 viteze | **27 560**<br>23 160 | **27 740**<br>23 311 |
| | **2.3 CDTI<br>96 kW/130 CP** | | **cu DPF** | manuală cu 6 viteze | **27 270**<br>22 916 | **27 450**<br>23 067 |
| | **2.3 CDTI BiTurbo<br>107 kW/145 CP** | **START / STOP** | **cu DPF** | manuală cu 6 viteze | **27 850**<br>23 403 | **28 020**<br>23 546 |
| | **2.3 CDTI BiTurbo<br>125 kW/170 CP** | **START / STOP** | **cu DPF** | manuală cu 6 viteze | **27 960**<br>23 496 | **28 130**<br>23 639 |
| | | **START / STOP** | **cu DPF** | Easytronic cu 6 viteze | **29 440**<br>24 739 | **29 620**<br>24 891 |

| | Movano Crew Cab RWD, roti simple spate, sarcina maxima autorizata 3500 kg | | | | L2H1 | L3H1 |
|---|---|---|---|---|---|---|
| | Motorizări | | | Transmisie | Euro cu TVA<br>Euro fără TVA | Euro cu TVA<br>Euro fără TVA |
| Diesel | **2.3 CDTI BiTurbo<br>96 kW/130 CP** | | **cu DPF** | manuală cu 6 viteze | **28 550**<br>23 992 | **28 720**<br>24 134 |
| | **2.3 CDTI BiTurbo<br>107 kW/145 CP** | **START / STOP** | **cu DPF** | manuală cu 6 viteze | **29 480**<br>24 773 | **29 660**<br>24 924 |
| | **2.3 CDTI BiTurbo<br>120 kW/163 CP** | **START / STOP** | **cu DPF** | manuală cu 6 viteze | **31 020**<br>26 067 | **29 750**<br>25 000 |

| | Movano Crew Cab RWD, roti duble spate, sarcina maxima autorizata 3500 kg | | | | L3H1 | L4H1 |
|---|---|---|---|---|---|---|
| | Motorizări | | | Transmisie | Euro cu TVA<br>Euro fără TVA | Euro cu TVA<br>Euro fără TVA |
| Diesel | **2.3 CDTI BiTurbo<br>96 kW/130 CP** | | **cu DPF** | manuală cu 6 viteze | **29 080**<br>24 437 | **29 260**<br>24 588 |
| | **2.3 CDTI BiTurbo<br>107 kW/145 CP** | **START / STOP** | **cu DPF** | manuală cu 6 viteze | **30 010**<br>25 218 | **30 190**<br>25 370 |
| | **2.3 CDTI BiTurbo<br>120 kW/163 CP** | **START / STOP** | **cu DPF** | manuală cu 6 viteze | **30 120**<br>25 311 | **30 300**<br>25 462 |

| | Movano Crew Cab RWD, roti duble spate, sarcina maxima autorizata 4500 kg | | | | L3H1 | L4H1 |
|---|---|---|---|---|---|---|
| | Motorizări | | | Transmisie | Euro cu TVA<br>Euro fără TVA | Euro cu TVA<br>Euro fără TVA |
| Diesel | **2.3 CDTI BiTurbo<br>96 kW/130 CP** | | **cu DPF** | manuală cu 6 viteze | **30 310**<br>25 471 | **30 490**<br>25 622 |
| | **2.3 CDTI BiTurbo<br>107 kW/145 CP** | **START / STOP** | **cu DPF** | manuală cu 6 viteze | **31 240**<br>26 252 | **31 420**<br>26 403 |
| | **2.3 CDTI BiTurbo<br>120 kW/163 CP** | **START / STOP** | **cu DPF** | manuală cu 6 viteze | **31 350**<br>26 345 | **31 530**<br>26 496 |

# Opel Movano CV - Model

| | Movano Box Body FWD, sarcina maxima autorizata 3500 kg | | | | L3H1 |
|---|---|---|---|---|---|
| | Motorizări | | | Transmisie | Euro cu TVA<br>Euro fără TVA |
| Diesel | **2.3 CDTI<br>96 kW/130 CP** | | **cu DPF** | manuală cu 6 viteze | **33 210**<br>27 908 |
| Diesel | **2.3 CDTI BiTurbo<br>107 kW/145 CP** | **START / STOP** | **cu DPF** | manuală cu 6 viteze | **33 790**<br>28 395 |
| Diesel | **2.3 CDTI BiTurbo<br>125 kW/170 CP** | **START / STOP** | **cu DPF** | manuală cu 6 viteze | **33 900**<br>28 487 |
| Diesel | | **START / STOP** | **cu DPF** | Easytronic cu 6 viteze | **35 380**<br>29 731 |

| | Movano Box Body RWD, roti simple spate, sarcina maxima autorizata 3500 kg | | | L3H1 |
|---|---|---|---|---|
| | Motorizări | | Transmisie | Euro cu TVA<br>Euro fără TVA |
| Diesel | **2.3 CDTI BiTurbo<br>96 kW/130 CP** | **cu DPF** | manuală cu 6 viteze | **34 480**<br>28 975 |
| Diesel | **2.3 CDTI BiTurbo<br>107 kW/145 CP** | **START / STOP** **cu DPF** | manuală cu 6 viteze | **35 410**<br>29 756 |
| Diesel | **2.3 CDTI BiTurbo<br>120 kW/163 CP** | **START / STOP** **cu DPF** | manuală cu 6 viteze | **35 520**<br>29 849 |

| | Movano Box Body RWD, roti duble spate, sarcina maxima autorizata 3500 kg | | | L4H1 |
|---|---|---|---|---|
| | Motorizări | | Transmisie | Euro cu TVA<br>Euro fără TVA |
| Diesel | **2.3 CDTI BiTurbo<br>96 kW/130 CP** | **cu DPF** | manuală cu 6 viteze | **35 010**<br>29 420 |
| Diesel | **2.3 CDTI BiTurbo<br>107 kW/145 CP** | **START / STOP** **cu DPF** | manuală cu 6 viteze | **35 940**<br>30 202 |
| Diesel | **2.3 CDTI BiTurbo<br>120 kW/163 CP** | **START / STOP** **cu DPF** | manuală cu 6 viteze | **36 050**<br>30 294 |

| | Movano Box Body RWD, roti duble spate, sarcina maxima autorizata 4500 kg | | | L4H1 |
|---|---|---|---|---|
| | Motorizări | | Transmisie | Euro cu TVA<br>Euro fără TVA |
| Diesel | **2.3 CDTI BiTurbo<br>96 kW/130 CP** | **cu DPF** | manuală cu 6 viteze | **36 250**<br>30 462 |
| Diesel | **2.3 CDTI BiTurbo<br>107 kW/145 CP** | **START / STOP** **cu DPF** | manuală cu 6 viteze | **37 180**<br>31 244 |
| Diesel | **2.3 CDTI BiTurbo<br>120 kW/163 CP** | **START / STOP** **cu DPF** | manuală cu 6 viteze | **37 290**<br>31 336 |

# Opel Movano CV - Model

| | Movano Chassis Cab Dropside FWD, sarcina maxima autorizata 3500 kg | | | | L2H1 | L3H1 |
|---|---|---|---|---|---|---|
| | Motorizări | | | Transmisie | Euro cu TVA<br>Euro fără TVA | Euro cu TVA<br>Euro fără TVA |
| Diesel | 2.3 CDTI<br>96 kW/130 CP | | cu DPF | manuală cu 6 viteze | **27 950**<br>23 487 | **29 150**<br>24 496 |
| Diesel | 2.3 CDTI BiTurbo<br>107 kW/145 CP | START / STOP | cu DPF | manuală cu 6 viteze | **28 520**<br>23 966 | **29 720**<br>24 975 |
| Diesel | 2.3 CDTI BiTurbo<br>125 kW/170 CP | START / STOP | cu DPF | manuală cu 6 viteze | **28 630**<br>24 059 | **29 830**<br>25 067 |
| Diesel | | START / STOP | cu DPF | Easytronic cu 6 viteze | **30 120**<br>25 311 | **31 320**<br>26 319 |

| | Movano Chassis Cab Dropside RWD, roti simple spate, sarcina maxima autorizata 3500 kg (Euro 5) | | | L2H1 | L3H1 |
|---|---|---|---|---|---|
| | Motorizări | | Transmisie | Euro cu TVA<br>Euro fără TVA | Euro cu TVA<br>Euro fără TVA |
| Diesel | 2.3 CDTI BiTurbo<br>96 kW/130 CP | cu DPF | manuală cu 6 viteze | **30 230**<br>25 403 | **30 410**<br>25 555 |
| Diesel | 2.3 CDTI BiTurbo<br>107 kW/145 CP | START / STOP cu DPF | manuală cu 6 viteze | **31 160**<br>26 185 | **31 340**<br>26 336 |
| Diesel | 2.3 CDTI BiTurbo<br>120 kW/163 CP | START / STOP cu DPF | manuală cu 6 viteze | **32 710**<br>27 487 | **31 450**<br>26 429 |

| | Movano Chassis Cab Tipper FWD, sarcina maxima autorizata 3500 kg | | | | L2H1 |
|---|---|---|---|---|---|
| | Motorizări | | | Transmisie | Euro cu TVA<br>Euro fără TVA |
| Diesel | 2.3 CDTI<br>96 kW/130 CP | | cu DPF | manuală cu 6 viteze | **30 620**<br>25 731 |
| Diesel | 2.3 CDTI BiTurbo<br>107 kW/145 CP | START / STOP | cu DPF | manuală cu 6 viteze | **31 200**<br>26 218 |
| Diesel | 2.3 CDTI BiTurbo<br>125 kW/170 CP | START / STOP | cu DPF | manuală cu 6 viteze | **31 310**<br>26 311 |
| Diesel | | START / STOP | cu DPF | Easytronic cu 6 viteze | **32 790**<br>27 555 |

| | Movano Chassis Cab Tipper RWD, roti simple spate, sarcina maxima autorizata 3500 kg (Euro 5) | | | L2H1 |
|---|---|---|---|---|
| | Motorizări | | Transmisie | Euro cu TVA<br>Euro fără TVA |
| Diesel | 2.3 CDTI BiTurbo<br>96 kW/130 CP | cu DPF | manuală cu 6 viteze | **31 890**<br>26 798 |
| Diesel | 2.3 CDTI BiTurbo<br>107 kW/145 CP | START / STOP cu DPF | manuală cu 6 viteze | **32 830**<br>27 588 |
| Diesel | 2.3 CDTI BiTurbo<br>120 kW/163 CP | START / STOP cu DPF | manuală cu 6 viteze | **32 930**<br>27 672 |

# Opel Movano CV - Model

| | Movano Chassis Cab Tipper RWD, roti duble spate, sarcina maxima autorizata 3500 kg (Euro 5) | | | | L2H1 |
|---|---|---|---|---|---|
| | Motorizări | | | Transmisie | Euro cu TVA<br>Euro fără TVA |
| Diesel | **2.3 CDTI BiTurbo 96 kW/130 CP** | | **cu DPF** | manuală cu 6 viteze | **32 240**<br>27 092 |
| Diesel | **2.3 CDTI BiTurbo 107 kW/145 CP** | **START / STOP** | **cu DPF** | manuală cu 6 viteze | **33 180**<br>27 882 |
| Diesel | **2.3 CDTI BiTurbo 120 kW/163 CP** | **START / STOP** | **cu DPF** | manuală cu 6 viteze | **33 290**<br>27 975 |

| | Movano Chassis Cab Tipper RWD, roti duble spate, sarcina maxima autorizata 3500 kg (Euro 5) | | | | L3H1 |
|---|---|---|---|---|---|
| | Motorizări | | | Transmisie | Euro cu TVA<br>Euro fără TVA |
| Diesel | **2.3 CDTI BiTurbo 96 kW/130 CP** | | **cu DPF** | manuală cu 6 viteze | **32 420**<br>27 244 |
| Diesel | **2.3 CDTI BiTurbo 107 kW/145 CP** | **START / STOP** | **cu DPF** | manuală cu 6 viteze | **33 350**<br>28 025 |
| Diesel | **2.3 CDTI BiTurbo 120 kW/163 CP** | **START / STOP** | **cu DPF** | manuală cu 6 viteze | **33 460**<br>28 118 |

| | Movano Chassis Cab Tipper RWD, roti duble spate, sarcina maxima autorizata 4500 kg (Euro 5) | | | | L2H1 |
|---|---|---|---|---|---|
| | Motorizări | | | Transmisie | Euro cu TVA<br>Euro fără TVA |
| Diesel | **2.3 CDTI BiTurbo 96 kW/130 CP** | | **cu DPF** | manuală cu 6 viteze | **33 470**<br>28 126 |
| Diesel | **2.3 CDTI BiTurbo 107 kW/145 CP** | **START / STOP** | **cu DPF** | manuală cu 6 viteze | **34 410**<br>28 916 |
| Diesel | **2.3 CDTI BiTurbo 120 kW/163 CP** | **START / STOP** | **cu DPF** | manuală cu 6 viteze | **34 510**<br>29 000 |

| | Movano Chassis Cab Tipper RWD, roti duble spate, sarcina maxima autorizata 4500 kg (Euro 5) | | | | L3H1 |
|---|---|---|---|---|---|
| | Motorizări | | | Transmisie | Euro cu TVA<br>Euro fără TVA |
| Diesel | **2.3 CDTI BiTurbo 96 kW/130 CP** | | **cu DPF** | manuală cu 6 viteze | **33 660**<br>28 286 |
| Diesel | **2.3 CDTI BiTurbo 107 kW/145 CP** | **START / STOP** | **cu DPF** | manuală cu 6 viteze | **34 590**<br>29 067 |
| Diesel | **2.3 CDTI BiTurbo 120 kW/163 CP** | **START / STOP** | **cu DPF** | manuală cu 6 viteze | **34 690**<br>29 151 |

# Opel Movano CV - Model

| | Movano Crew Cab Dropside FWD, sarcina maxima autorizata 3500 kg | | | | L2H1 | L3H1 |
|---|---|---|---|---|---|---|
| | Motorizări | | | Transmisie | Euro cu TVA<br>Euro fără TVA | Euro cu TVA<br>Euro fără TVA |
| Diesel | **2.3 CDTI<br>96 kW/130 CP** | | **cu DPF** | manuală cu 6 viteze | **29 190**<br>24 529 | **29 370**<br>24 681 |
| Diesel | **2.3 CDTI BiTurbo<br>107 kW/145 CP** | **START / STOP** | **cu DPF** | manuală cu 6 viteze | **29 770**<br>25 017 | **29 950**<br>25 168 |
| Diesel | **2.3 CDTI BiTurbo<br>125 kW/170 CP** | **START / STOP** | **cu DPF** | manuală cu 6 viteze | **29 880**<br>25 109 | **30 060**<br>25 261 |
| Diesel | | **START / STOP** | **cu DPF** | Easytronic cu 6 viteze | **31 370**<br>26 361 | **31 550**<br>26 513 |

| | Movano Crew Cab Dropside RWD, roti simple spate, sarcina maxima autorizata 3500 kg (Euro 5) | | | L2H1 | L3H1 |
|---|---|---|---|---|---|
| | Motorizări | | Transmisie | Euro cu TVA<br>Euro fără TVA | Euro cu TVA<br>Euro fără TVA |
| Diesel | **2.3 CDTI BiTurbo<br>96 kW/130 CP** | **cu DPF** | manuală cu 6 viteze | **31 480**<br>26 454 | **31 660**<br>26 605 |
| Diesel | **2.3 CDTI BiTurbo<br>107 kW/145 CP** | **START / STOP** **cu DPF** | manuală cu 6 viteze | **32 410**<br>27 235 | **32 590**<br>27 387 |
| Diesel | **2.3 CDTI BiTurbo<br>120 kW/163 CP** | **START / STOP** **cu DPF** | manuală cu 6 viteze | **32 520**<br>27 328 | **32 700**<br>27 479 |

| | Movano Crew Cab Dropside RWD, roti duble spate, sarcina maxima autorizata 3500 kg (Euro 5) | | | L3H1 | L4H1 |
|---|---|---|---|---|---|
| | Motorizări | | Transmisie | Euro cu TVA<br>Euro fără TVA | Euro cu TVA<br>Euro fără TVA |
| Diesel | **2.3 CDTI BiTurbo<br>96 kW/130 CP** | **cu DPF** | manuală cu 6 viteze | **32 020**<br>26 908 | **32 190**<br>27 050 |
| Diesel | **2.3 CDTI BiTurbo<br>107 kW/145 CP** | **START / STOP** **cu DPF** | manuală cu 6 viteze | **32 950**<br>27 689 | **33 130**<br>27 840 |
| Diesel | **2.3 CDTI BiTurbo<br>120 kW/163 CP** | **START / STOP** **cu DPF** | manuală cu 6 viteze | **33 060**<br>27 782 | **33 240**<br>27 933 |

| | Movano Crew Cab Dropside RWD, roti duble spate, sarcina maxima autorizata 4500 kg (Euro 5) | | | L3H1 | L4H1 |
|---|---|---|---|---|---|
| | Motorizări | | Transmisie | Euro cu TVA<br>Euro fără TVA | Euro cu TVA<br>Euro fără TVA |
| Diesel | **2.3 CDTI BiTurbo<br>96 kW/130 CP** | **cu DPF** | manuală cu 6 viteze | **33 260**<br>27 950 | **33 420**<br>28 084 |
| Diesel | **2.3 CDTI BiTurbo<br>107 kW/145 CP** | **START / STOP** **cu DPF** | manuală cu 6 viteze | **34 190**<br>28 731 | **34 370**<br>28 882 |
| Diesel | **2.3 CDTI BiTurbo<br>120 kW/163 CP** | **START / STOP** **cu DPF** | manuală cu 6 viteze | **34 290**<br>28 815 | **34 470**<br>28 966 |

# Opel Movano CV - Model

| | Movano Crew Cab Tipper FWD, sarcina maxima autorizata 3500 kg | | | | L3H1 |
|---|---|---|---|---|---|
| | Motorizări | | | Transmisie | Euro cu TVA<br>Euro fără TVA |
| Diesel | **2.3 CDTI<br>96 kW/130 CP** | | **cu DPF** | manuală cu 6 viteze | **32 050**<br>26 933 |
| | **2.3 CDTI BiTurbo<br>107 kW/145 CP** | **START / STOP** | **cu DPF** | manuală cu 6 viteze | **32 630**<br>27 420 |
| | **2.3 CDTI BiTurbo<br>125 kW/170 CP** | **START / STOP** | **cu DPF** | manuală cu 6 viteze | **32 730**<br>27 504 |
| | | **START / STOP** | **cu DPF** | Easytronic cu 6 viteze | **34 220**<br>28 756 |

| | Movano Crew Cab Tipper RWD, roti duble spate, sarcina maxima autorizata 4500 kg | | | | L3H1 |
|---|---|---|---|---|---|
| | Motorizări | | | Transmisie | Euro cu TVA<br>Euro fără TVA |
| Diesel | **2.3 CDTI BiTurbo<br>96 kW/130 CP** | | **cu DPF** | manuală cu 6 viteze | **34 910**<br>29 336 |
| | **2.3 CDTI BiTurbo<br>107 kW/145 CP** | **START / STOP** | **cu DPF** | manuală cu 6 viteze | **35 840**<br>30 118 |
| | **2.3 CDTI BiTurbo<br>120 kW/163 CP** | **START / STOP** | **cu DPF** | manuală cu 6 viteze | **35 950**<br>30 210 |

# Opel Movano CV - Model

| | Movano Chassis Cab RWD, roti duble spate, sarcina maxima autorizata 3500 kg | | | | L2H1 | L3H1 | L4H1 |
|---|---|---|---|---|---|---|---|
| | Motorizări | | | Transmisie | Euro cu TVA<br>Euro fără TVA | Euro cu TVA<br>Euro fără TVA | Euro cu TVA<br>Euro fără TVA |
| Diesel | **2.3 CDTI BiTurbo<br>96 kW/130 CP** | | **cu DPF** | manuală cu 6 viteze | **26 200**<br>22 017 | **27 830**<br>23 387 | **28 010**<br>23 538 |
| Diesel | **2.3 CDTI BiTurbo<br>107 kW/145 CP** | **START / STOP** | **cu DPF** | manuală cu 6 viteze | **26 770**<br>22 496 | **28 760**<br>24 168 | **28 940**<br>24 319 |
| Diesel | **2.3 CDTI BiTurbo<br>120 kW/163 CP** | **START / STOP** | **cu DPF** | manuală cu 6 viteze | **28 320**<br>23 798 | **28 860**<br>24 252 | **29 040**<br>24 403 |

| | Movano Chassis Cab RWD, roti duble spate, sarcina maxima autorizata 4500 kg | | | | L2H1 | L3H1 | L4H1 |
|---|---|---|---|---|---|---|---|
| | Motorizări | | | Transmisie | Euro cu TVA<br>Euro fără TVA | Euro cu TVA<br>Euro fără TVA | Euro cu TVA<br>Euro fără TVA |
| Diesel | **2.3 CDTI BiTurbo<br>96 kW/130 CP** | | **cu DPF** | manuală cu 6 viteze | **27 430**<br>23 050 | **29 060**<br>24 420 | **29 240**<br>24 571 |
| Diesel | **2.3 CDTI BiTurbo<br>107 kW/145 CP** | **START / STOP** | **cu DPF** | manuală cu 6 viteze | **28 000**<br>23 529 | **29 990**<br>25 202 | **30 180**<br>25 361 |
| Diesel | **2.3 CDTI BiTurbo<br>120 kW/163 CP** | **START / STOP** | **cu DPF** | manuală cu 6 viteze | **29 550**<br>24 832 | **30 100**<br>25 294 | **30 280**<br>25 445 |

| | Movano Chassis Cab Dropside RWD, roti duble spate, sarcina maxima autorizata 3500 kg (Euro 5) | | | | L2H1 | L3H1 | L4H1 |
|---|---|---|---|---|---|---|---|
| | Motorizări | | | Transmisie | Euro cu TVA<br>Euro fără TVA | Euro cu TVA<br>Euro fără TVA | Euro cu TVA<br>Euro fără TVA |
| Diesel | **2.3 CDTI BiTurbo<br>96 kW/130 CP** | | **cu DPF** | manuală cu 6 viteze | **28 120**<br>23 630 | **30 770**<br>25 857 | **30 940**<br>26 000 |
| Diesel | **2.3 CDTI BiTurbo<br>107 kW/145 CP** | **START / STOP** | **cu DPF** | manuală cu 6 viteze | **28 680**<br>24 101 | **31 700**<br>26 639 | **31 880**<br>26 790 |
| Diesel | **2.3 CDTI BiTurbo<br>120 kW/163 CP** | **START / STOP** | **cu DPF** | manuală cu 6 viteze | **28 790**<br>24 193 | **31 810**<br>26 731 | **31 990**<br>26 882 |

| | Movano Chassis Cab Dropside RWD, roti duble spate, sarcina maxima autorizata 4500 kg (Euro 5) | | | | L2H1 | L3H1 | L4H1 |
|---|---|---|---|---|---|---|---|
| | Motorizări | | | Transmisie | Euro cu TVA<br>Euro fără TVA | Euro cu TVA<br>Euro fără TVA | Euro cu TVA<br>Euro fără TVA |
| Diesel | **2.3 CDTI BiTurbo<br>96 kW/130 CP** | | **cu DPF** | manuală cu 6 viteze | **29 360**<br>24 672 | **32 000**<br>26 891 | **32 170**<br>27 034 |
| Diesel | **2.3 CDTI BiTurbo<br>107 kW/145 CP** | **START / STOP** | **cu DPF** | manuală cu 6 viteze | **29 910**<br>25 134 | **32 930**<br>27 672 | **33 120**<br>27 832 |
| Diesel | **2.3 CDTI BiTurbo<br>120 kW/163 CP** | **START / STOP** | **cu DPF** | manuală cu 6 viteze | **30 020**<br>25 227 | **33 040**<br>27 765 | **33 220**<br>27 916 |

# Opel Movano CV - Dotări standard

| Chassis Cab | Crew Cab | Platform Cab | Boxy Body | Chassis Cab Dropside | Chassis Cab Tipper | Crew Cab Dropside | Crew Cab Tipper |
|---|---|---|---|---|---|---|---|
| **DOTĂRI EXTERIOR** | | | | | | | |
| | Ușă spate stânga cu geam culisant | | | | | Ușă spate stânga cu geam culisant | |
| | Ușă spate dreapta cu geam culisant | | | | | Ușă spate dreapta cu geam culisant | |
| | | | Lampi laterale (indisponibil cu L1, L2 ) | | | Lampi laterale (indisponibil cu L1, L2 ) | |
| Oglinzi exterioare reglabile electric cu încălzire | | | Oglinzi exterioare cu prelungire | Oglinzi exterioare reglabile electric cu încălzire | | | |
| Rezervor 80 litri | | | | | | | |
| Pachet Protecție Praf | | | | | | | |
| Scut de protecție, motor | | | | | | | |
| Bară spate | | | | | | | |
| **DOTĂRI INTERIOR** | | | | | | | |
| Perete despărțitor, din oțel, de înălțime totală, cu geam | | Eliminarea peretelui despărțitor standard al camionetei | Perete despărțitor, din oțel, de înălțime totală, cu geam | | | | |
| Geamuri față acționate electric | | | | | | | |
| Sistem de încălzire | | | | | | | |
| Banchetă pasageri față 2 locuri | | | | | | | |
| Scaun șofer cu reglaj pe 6 direcții și cotieră | | | | | | | |
| Cotieră față șofer | | | | | | | |
| Filtru polen | | | | | | | |
| Faruri reglabile pe înălțime manual | | | | | | | |
| **SISTEME AUDIO ȘI DE INFORMARE** | | | | | | | |
| Radio R15 BT USB (Radio, AUX-IN, Display integrat, Bluetooth, USB, Boxe 2x15W) | | | | | | | |
| **SIGURANȚĂ** | | | | | | | |
| Sistem de control al tracțiunii și ESP (Sistem electric de control al stabilității) | | | Sistem de control al tracțiunii și ESP (Sistem electric de control al stabilității) | | | | |
| Limitator de viteză (90 km/h) pentru versiunile 4.5t | | Fara limitator viteza | Limitator de viteză (90 km/h) pentru versiunile 4.5t | | | | |
| Închidere centralizată cu telecomandă, cheie cu 2 butoane | | | | | | | |
| Airbag frontal șofer | | | | | | | |
| Sistem de alarmă anti-furt, electric | | | | | | | |

# Opel Movano CV - Dotări standard

| Chassis Cab | Crew Cab | Platform Cab | Boxy Body | Chassis Cab Dropside | Chassis Cab Tipper | Crew Cab Dropside | Crew Cab Tipper |
|---|---|---|---|---|---|---|---|
| **JANTE** | | | | | | | |
| Jante tabla 16" | | | | | | | |
| Capace roți (mici) | | | | | | | |
| Roată de rezervă montată sub podea | | | | | | | |
| **OPTIUNI CAROSARE SI SECURIZARE MARFA** | | | | | | | |
| | | | Uși batante spate | | | | |
| | | | **Carosare Box 20m³** (Oglinzi exterioare cu prelungire, Lampi laterale, Computer de bord, Cablaj extins pentru carosari, Conector electric 16 pin pentru carosare) | **Bena cu obloane** (Lampi laterale, Conector electric 16 pin pentru carosare) | **Bena basculabila pe 1 directie, cu obloane din aluminiu** (Carosare benă basculabilă, Conector electric 6 pin, Conector electric 16 pin pentru carosare) | **Bena cu obloane** (Conector electric 6 pin, Lampi laterale) | **Bena basculabila pe 1 directie, cu obloane din aluminiu** (Carosare benă basculabilă, Conector electric 6 pin) |

# Opel Movano CV - Dotări Optionale

| PACHETE OPȚIONALE | | Disponibil în pachet | Chassis Cab | Platform Cab | Crew Cab | Boxy Body | Chassis Cab Dropside | Chassis Cab Tipper | Crew Cab Dropside | Crew Cab Tipper |
|---|---|---|---|---|---|---|---|---|---|---|
| | | | Euro cu TVA<br>Euro fără TVA | Euro cu TVA<br>Euro fără TVA | Euro cu TVA<br>Euro fără TVA | Euro cu TVA<br>Euro fără TVA | Euro cu TVA<br>Euro fără TVA | Euro cu TVA<br>Euro fără TVA | Euro cu TVA<br>Euro fără TVA | Euro cu TVA<br>Euro fără TVA |
| **Pachet Edition**<br>Radio CD16 BT USB (Radio CD, MP3, USB, Display integrat, Bluetooh), Aer condiționat, Pilot automat cu limitator viteză (include computer de bord), Scaun șofer cu reglaj pe înălțime, lombar și cotieră, Rezervor 105 litri | *LPYR* | | **740**<br>622 | **740**<br>622 | **740**<br>622 | - | - | - | - | - |
| **Pachet pregătire Conversie**<br>Aer condiționat, Radio CD16 BT USB, Pilot automat cu limitator viteză Scaun șofer cu reglaj pe înălțime, lombar și cotieră, Oglinzi exterioare cu prelungire | *LPYT* | | **750**<br>630 | **760**<br>639 | **750**<br>630 | **750**<br>630 | **750**<br>630 | **750**<br>630 | **750**<br>630 | **750**<br>630 |
| **Pachet Convenience**<br>Radio CD16 BT USB (Radio CD, MP3, USB, Display integrat, Bluetooh), Scaun șofer cu reglaj pe înălțime, lombar și cotieră, Bancheta pasageri fata multifunctionala cu spatiu de depozitare sub sezut, Izolare fonica perete despărțitor, Polita retractabila in bord, Geamuri electrice (funcționalitate one-touch pentru șofer) | *XiC6* | | **330**<br>277 | **330**<br>277 | - | **330**<br>277 | **330**<br>277 | **330**<br>277 | - | - |
| **Pachet Depozitare**<br>Spatiu depozitare A4 in bord, Spatiu suplimentar depozitare si lumina pe usa, Spatiu depozitare in bord cu priza 12V | *XICM* | | **30**<br>25 | **30**<br>25 | - | **30**<br>25 | **30**<br>25 | **30**<br>25 | - | - |
| **Pachet Iluminare**<br>Faruri și ștergătoare automate (include proiectoare ceață), Proiectoare ceață, Faruri adaptive față | *HME* | | **210**<br>176 | **210**<br>176 | **210**<br>176 | **210**<br>176 | **210**<br>176 | **210**<br>176 | **210**<br>176 | **210**<br>176 |
| **Pachet Clima**<br>Aer condiționat, Radio CD16 BT USB (Radio CD, MP3, USB, Display integrat, Bluetooh)), Control audio pe volan | *XiC7* | | **700**<br>588 | **700**<br>588 | **700**<br>588 | **700**<br>588 | **700**<br>588 | **700**<br>588 | **700**<br>588 | **700**<br>588 |
| **Pachet Climate Plus**<br>Aer condiționat, Radio CD16 BT USB (Radio CD, MP3, USB, Display integrat, Bluetooh), Control audio pe volan, Pilot automat cu limitator viteză, Senzor de parcare | *XiC8* | | **640**<br>538 | **640**<br>538 | **640**<br>538 | **640**<br>538 | **640**<br>538 | **640**<br>538 | **640**<br>538 | **640**<br>538 |
| **Pachetul Confort**<br>Faruri și ștergătoare automate (include proiectoare ceață), Radio NAVI80 Intellilink, Climatizare automată (inlcude filtru de polen, proiectoare ceață, faruri și stergătoare automată) | *XYCR* | | **1 290**<br>1 084 | **1 290**<br>1 084 | **1 290**<br>1 084 | **1 290**<br>1 084 | **1 290**<br>1 084 | **1 290**<br>1 084 | **1 290**<br>1 084 | **1 290**<br>1 084 |
| **Pachetul Confort Plus II**<br>Faruri și ștergătoare automate (include proiectoare ceață), Radio NAVI50 Intellilink, Climatizare automată (inlcude filtru de polen, proiectoare ceață, faruri și stergătoare automată) | *XYC4* | | **1 270**<br>1 067 | **1 270**<br>1 067 | **1 270**<br>1 067 | **1 270**<br>1 067 | **1 270**<br>1 067 | **1 270**<br>1 067 | **1 270**<br>1 067 | **1 270**<br>1 067 |
| **Pachetul Siguranță**<br>Airbag-uri frontale șofer și pasager, Airbag-uri laterale, Pilot automat cu limitator viteză (include computer de bord) | *OFM* | | **260**<br>218 | **260**<br>218 | **260**<br>218 | **260**<br>218 | **260**<br>218 | **260**<br>218 | **260**<br>218 | **260**<br>218 |
| **Pachet Construction (indisponibil cu Modele tracțiune față)**<br>Cârlig de tractare, Diferențial spate blocabil, Scaun premium șofer cu pernă de aer și reglabil pe 4 direcții și cotieră | *HMG* | | **910**<br>765 | - | **910**<br>765 | - | **910**<br>765 | **910**<br>765 | **910**<br>765 | - |
| **Pachet avansat de asistenta**<br>Asistenta faza lunga/scurta , Proiectoare ceață, Camera fata cu avertizare parasire banda, Computer de bord | *XYCO* | | **470**<br>395 | **470**<br>395 | **470**<br>395 | **470**<br>395 | **470**<br>395 | **470**<br>395 | **470**<br>395 | **470**<br>395 |
| **cu Pachet Premium** | *XYCO* | | **370**<br>311 | **370**<br>311 | **370**<br>311 | **370**<br>311 | **370**<br>311 | **370**<br>311 | **370**<br>311 | **370**<br>311 |
| **Pachet Premium**<br>Faruri și ștergătoare automate, Radio NAVI50 Intellilink, Scaun șofer cu reglaj pe înălțime, lombar și cotieră | *LPCC* | | **610**<br>513 | **610**<br>513 | **610**<br>513 | **610**<br>513 | **610**<br>513 | **610**<br>513 | **610**<br>513 | **610**<br>513 |

| DOTĂRI EXTERIOR | | Disponibil în pachet | Chassis Cab | Platform Cab | Crew Cab | Boxy Body | Chassis Cab Dropside | Chassis Cab Tipper | Crew Cab Dropside | Crew Cab Tipper |
|---|---|---|---|---|---|---|---|---|---|---|
| | | | Euro cu TVA<br>Euro fără TVA | Euro cu TVA<br>Euro fără TVA | Euro cu TVA<br>Euro fără TVA | Euro cu TVA<br>Euro fără TVA | Euro cu TVA<br>Euro fără TVA | Euro cu TVA<br>Euro fără TVA | Euro cu TVA<br>Euro fără TVA | Euro cu TVA<br>Euro fără TVA |
| Alb Arctic | *11U* | | **0**<br>0 | **0**<br>0 | **0**<br>0 | **0**<br>0 | **0**<br>0 | **0**<br>0 | **0**<br>0 | **0**<br>0 |
| Vopsea metalizată | *9M2* | | **380**<br>319 | **380**<br>319 | **380**<br>319 | **380**<br>319 | **380**<br>319 | **380**<br>319 | **380**<br>319 | **380**<br>319 |
| Rezervor 105 litri | *NH7* | Pachet Edition | **50**<br>42 | **50**<br>42 | **50**<br>42 | **50**<br>42 | - | - | - | - |

"S" = Standard "-" = Indisponibil

# Opel Movano CV - Dotări Optionale

| DOTĂRI EXTERIOR | | Disponibil în pachet | Chassis Cab | Platform Cab | Crew Cab | Boxy Body | Chassis Cab Dropside | Chassis Cab Tipper | Crew Cab Dropside | Crew Cab Tipper |
|---|---|---|---|---|---|---|---|---|---|---|
| | | | Euro cu TVA<br>Euro fără TVA | Euro cu TVA<br>Euro fără TVA | Euro cu TVA<br>Euro fără TVA | Euro cu TVA<br>Euro fără TVA | Euro cu TVA<br>Euro fără TVA | Euro cu TVA<br>Euro fără TVA | Euro cu TVA<br>Euro fără TVA | Euro cu TVA<br>Euro fără TVA |
| Apărători de noroi, față și spate | *Q8H* | | **50**<br>42 | **50**<br>42 | **50**<br>42 | **50**<br>42 | **50**<br>42 | **50**<br>42 | **50**<br>42 | **50**<br>42 |
| Suspensii pneumatice (indisponibil cu RWD) | *F47* | | **1 540**<br>1 294 | **1 540**<br>1 294 | **1 540**<br>1 294 | - | - | - | - | - |
| Oglinzi exterioare cu prelungire<br>Lampi laterale | *DBE* | Pachet pregătire Conversie | **50**<br>42 | **50**<br>42 | **50**<br>42 | S | **50**<br>42 | **50**<br>42 | **50**<br>42 | **50**<br>42 |
| Cârlig de tractare | *VR2* | Pachet Construction | **260**<br>218 | **260**<br>218 | **260**<br>218 | - | **260**<br>218 | **260**<br>218 | **260**<br>218 | **260**<br>218 |
| Turație relanti mărită | *UF3* | | **20**<br>17 | **20**<br>17 | **20**<br>17 | **20**<br>17 | **20**<br>17 | **20**<br>17 | **20**<br>17 | **20**<br>17 |
| Cablaj extins pentru carosari | *UNF* | | **10**<br>8 | **10**<br>8 | **10**<br>8 | S | **10**<br>8 | **10**<br>8 | **10**<br>8 | **10**<br>8 |
| Priză de putere pe cutia de viteze (indisponibil cu Modele tracțiune față ) | *M1F* | | **150**<br>126 | - | **150**<br>126 | **150**<br>126 | **150**<br>126 | **150**<br>126 | **150**<br>126 | **150**<br>126 |
| Carlig remorcare demontabil<br>(indisponibil cu L2 & RWD) | *VTO* | | **260**<br>218 | - | - | - | **260**<br>218 | **260**<br>218 | - | - |
| Conector electric 16 pin pentru carosare | *WRF* | | **10**<br>8 | **10**<br>8 | - | S | S | S | - | - |

| DOTĂRI INTERIOR | | Disponibil în pachet | Chassis Cab | Platform Cab | Crew Cab | Boxy Body | Chassis Cab Dropside | Chassis Cab Tipper | Crew Cab Dropside | Crew Cab Tipper |
|---|---|---|---|---|---|---|---|---|---|---|
| | | | Euro cu TVA<br>Euro fără TVA | Euro cu TVA<br>Euro fără TVA | Euro cu TVA<br>Euro fără TVA | Euro cu TVA<br>Euro fără TVA | Euro cu TVA<br>Euro fără TVA | Euro cu TVA<br>Euro fără TVA | Euro cu TVA<br>Euro fără TVA | Euro cu TVA<br>Euro fără TVA |
| Tapiterie vinil | *TACQ* | | **0**<br>0 | **0**<br>0 | **0**<br>0 | **0**<br>0 | **0**<br>0 | **0**<br>0 | **0**<br>0 | **0**<br>0 |
| Tapițerie stofa Pulse | *TACR* | | **0**<br>0 | **0**<br>0 | **0**<br>0 | **0**<br>0 | **0**<br>0 | **0**<br>0 | **0**<br>0 | **0**<br>0 |
| Scaun individual față pasager cu reglaj pe 4 direcții | *AE1* | | **0**<br>0 | **0**<br>0 | **0**<br>0 | **0**<br>0 | **0**<br>0 | **0**<br>0 | **0**<br>0 | **0**<br>0 |
| Scaun individual față pasager cu reglaj pe înălțime, lombar și cotieră<br>(înălțime reglabilă, cu cotieră și suport lombar) | *AHZ* | | **50**<br>42 | **50**<br>42 | **50**<br>42 | **50**<br>42 | **50**<br>42 | **50**<br>42 | **50**<br>42 | **50**<br>42 |
| Bancheta pasageri fata multifunctionala cu spatiu de depozitare sub sezut | *ASY* | Pachet Convenience | **110**<br>92 | **110**<br>92 | **110**<br>92 | **110**<br>92 | **110**<br>92 | **110**<br>92 | **110**<br>92 | - |
| Scaun premium șofer cu pernă de aer și reglabil pe 4 direcții și cotieră | *A5Z* | | **650**<br>546 | **650**<br>546 | **650**<br>546 | **650**<br>546 | **650**<br>546 | - | **650**<br>546 | - |
| cu Pachet Convenience, cu Pachet Premium | *A5Z* | Pachet Construction | **600**<br>504 | **600**<br>504 | - | **600**<br>504 | **600**<br>504 | - | - | - |
| Scaun șofer cu reglaj pe înălțime, lombar și cotieră | *B21* | Pachet Convenience, Pachet pregătire Conversie, Pachet Premium | **60**<br>50 | **60**<br>50 | **60**<br>50 | **60**<br>50 | **60**<br>50 | **60**<br>50 | **60**<br>50 | **60**<br>50 |
| Scaun șofer cu încălzire<br>(indisponibil cu Tapițerie stofa Pulse) | *C37* | | **120**<br>101 | **120**<br>101 | **120**<br>101 | **120**<br>101 | **120**<br>101 | **120**<br>101 | **120**<br>101 | **120**<br>101 |

"S" = Standard "-" = Indisponibil

# Opel Movano CV - Dotări Optionale

| DOTĂRI INTERIOR | | Disponibil în pachet | Chassis Cab | Platform Cab | Crew Cab | Boxy Body | Chassis Cab Dropside | Chassis Cab Tipper | Crew Cab Dropside | Crew Cab Tipper |
|---|---|---|---|---|---|---|---|---|---|---|
| | | | Euro cu TVA<br>Euro fără TVA | Euro cu TVA<br>Euro fără TVA | Euro cu TVA<br>Euro fără TVA | Euro cu TVA<br>Euro fără TVA | Euro cu TVA<br>Euro fără TVA | Euro cu TVA<br>Euro fără TVA | Euro cu TVA<br>Euro fără TVA | Euro cu TVA<br>Euro fără TVA |
| Scaun șofer și pasager cu încălzire (indisponibil cu Tapițerie stofa Pulse)<br>(scaunul pasager individual este de asemenea încălzit) | *KA1* | | **160**<br>134 | **160**<br>134 | **160**<br>134 | **160**<br>134 | **160**<br>134 | **160**<br>134 | **160**<br>134 | **160**<br>134 |
| Aer condiționat | *C60* | Pachet Edition, Pachet Climă, Pachet Climate Plus, Pachet pregătire Conversie | **650**<br>546 | **650**<br>546 | **650**<br>546 | **650**<br>546 | **650**<br>546 | **650**<br>546 | **650**<br>546 | **650**<br>546 |
| Climatizare automată (inlcude filtru de polen, proiectoare ceață, faruri și stergătoare automată) | *C61* | | **850**<br>714 | **850**<br>714 | **850**<br>714 | **850**<br>714 | **850**<br>714 | **850**<br>714 | **850**<br>714 | **850**<br>714 |
| cu Pachet Climă, Pachet Climate Plus, Pachet Edition, Pachet pregătire Conversie | *C61* | Pachetul Confort | **370**<br>311 | **370**<br>311 | **370**<br>311 | **370**<br>311 | **370**<br>311 | **370**<br>311 | **370**<br>311 | **370**<br>311 |
| Polita retractabila in bord | *B8L* | Pachet Convenience | **40**<br>34 | **40**<br>34 | **40**<br>34 | **40**<br>34 | **40**<br>34 | **40**<br>34 | **40**<br>34 | **40**<br>34 |
| Spatiu depozitare A4 in bord | *B9J* | Pachet Depozitare | **20**<br>17 | **20**<br>17 | **20**<br>17 | **20**<br>17 | **20**<br>17 | **20**<br>17 | **20**<br>17 | **20**<br>17 |
| Priza de putere pe motor<br>(instalatie electrica pentru carosari) | *V66* | | **100**<br>84 | **100**<br>84 | **100**<br>84 | **100**<br>84 | **100**<br>84 | **100**<br>84 | **100**<br>84 | **100**<br>84 |
| Izolare fonica perete despărțitor | *5PA* | Pachet Convenience | **60**<br>50 | - | - | **60**<br>50 | **60**<br>50 | **60**<br>50 | - | - |
| Pachetul Fumători (brichetă și scrumieră) | *DT4* | | **10**<br>8 | **10**<br>8 | **10**<br>8 | **10**<br>8 | **10**<br>8 | **10**<br>8 | **10**<br>8 | **10**<br>8 |
| Conector electric 6 pin | *KPD* | | **60**<br>50 | **60**<br>50 | **60**<br>50 | **60**<br>50 | **S** | **S** | **S** | **S** |
| Interfață CAN-bus (pregătire instalare dispozitive electrice în cazul conversiilor) | *KC6* | | **160**<br>134 | **160**<br>134 | **160**<br>134 | **160**<br>134 | **160**<br>134 | **160**<br>134 | **160**<br>134 | **160**<br>134 |
| Perete despărțitor, din oțel, de înălțime totală, cu geam | *AX9* | | **S** | **30**<br>25 | **S** | **S** | **S** | **S** | **S** | **S** |
| Perete despărțitor | *AX6* | | - | **-20**<br>-17 | - | - | - | - | - | - |

| SISTEME AUDIO ȘI DE INFORMARE | | Disponibil în pachet | Chassis Cab | Platform Cab | Crew Cab | Boxy Body | Chassis Cab Dropside | Chassis Cab Tipper | Crew Cab Dropside | Crew Cab Tipper |
|---|---|---|---|---|---|---|---|---|---|---|
| | | | Euro cu TVA<br>Euro fără TVA | Euro cu TVA<br>Euro fără TVA | Euro cu TVA<br>Euro fără TVA | Euro cu TVA<br>Euro fără TVA | Euro cu TVA<br>Euro fără TVA | Euro cu TVA<br>Euro fără TVA | Euro cu TVA<br>Euro fără TVA | Euro cu TVA<br>Euro fără TVA |
| Tahograf digital<br>(standard pentru: 4500 kg) | *TGP* | | **490**<br>412 | **490**<br>412 | **490**<br>412 | **490**<br>412 | **490**<br>412 | **490**<br>412 | **490**<br>412 | **490**<br>412 |
| Computer de bord | *U68* | Pachet avansat de asistenta | **30**<br>25 | **30**<br>25 | **30**<br>25 | **S** | **30**<br>25 | **30**<br>25 | **30**<br>25 | **30**<br>25 |
| Pilot automat cu limitator viteză<br>(include computer de bord) | *K34* | Pachet Edition, Pachet Climate Plus, Pachetul Siguranță, Pachet pregătire Conversie | **100**<br>84 | **100**<br>84 | **100**<br>84 | **70**<br>59 | **100**<br>84 | **100**<br>84 | **100**<br>84 | **100**<br>84 |

"S" = Standard "-" = Indisponibil

# Opel Movano CV - Dotări Optionale

| SISTEME AUDIO ȘI DE INFORMARE | | Disponibil în pachet | Chassis Cab | Platform Cab | Crew Cab | Boxy Body | Chassis Cab Dropside | Chassis Cab Tipper | Crew Cab Dropside | Crew Cab Tipper |
|---|---|---|---|---|---|---|---|---|---|---|
| | | | Euro cu TVA | Euro cu TVA | Euro cu TVA | Euro cu TVA | Euro cu TVA | Euro cu TVA | Euro cu TVA | Euro cu TVA |
| | | | Euro fără TVA | Euro fără TVA | Euro fără TVA | Euro fără TVA | Euro fără TVA | Euro fără TVA | Euro fără TVA | Euro fără TVA |
| Eliminare radio | *UL5* | | **0**<br>0 | **0**<br>0 | **0**<br>0 | **0**<br>0 | **0**<br>0 | **0**<br>0 | **0**<br>0 | **0**<br>0 |
| Kit preinstalare radio | *XX5* | | **0**<br>0 | **0**<br>0 | **0**<br>0 | **0**<br>0 | **0**<br>0 | **0**<br>0 | **0**<br>0 | **0**<br>0 |
| Radio CD16 BT USB (Radio CD, AUX-IN, MP3, Display integrat, Bluetooth, USB, Comenzi audio pe volan, Boxe 2x15W) | *2L7* | Pachet Climă, Pachet Climate Plus, Pachet Edition, Pachet Convenience, Pachet pregătire Conversie | **230**<br>193 | **230**<br>193 | **230**<br>193 | **230**<br>193 | **230**<br>193 | **230**<br>193 | **230**<br>193 | **230**<br>193 |
| Radio CD16 BT USB DAB (Radio CD, AUX-IN, MP3, Display integrat, Bluetooth, USB, Comenzi audio pe volan, Boxe 2x15W) | *2L6* | | **260**<br>218 | **260**<br>218 | **260**<br>218 | **260**<br>218 | **260**<br>218 | **260**<br>218 | **260**<br>218 | **260**<br>218 |
| Radio NAVI50 Intellilink (Bluetooth®, USB, aux-in, ecran tactil color 7˝, control pe volan. 2 x 20 W. Navigatie dinamica cu hartile europei de vest sau de est) | *2OO* | Pachetul Confort Plus II, Pachet Premium | **600**<br>504 | **600**<br>504 | **600**<br>504 | **600**<br>504 | **600**<br>504 | **600**<br>504 | **600**<br>504 | **600**<br>504 |
| cu Pachet Convenience, Pachet Climă, Pachet Climate Plus, Pachet Edition, Pachet pregătire Conversie | *2OO* | | **430**<br>361 | **430**<br>361 | **430**<br>361 | **430**<br>361 | **430**<br>361 | **430**<br>361 | **430**<br>361 | **430**<br>361 |
| Radio NAVI80 Intellilink (sistemnavigatie cu ecran tactil, USB, aux-in, cititor card SD) | *UFZ* | | **620**<br>521 | **620**<br>521 | **620**<br>521 | **620**<br>521 | **620**<br>521 | **620**<br>521 | **620**<br>521 | **620**<br>521 |
| cu Pachet Convenience, Pachet Climă, Pachet Climate Plus, Pachet Edition, Pachet pregătire Conversie, Pachet Premium | *UFZ* | Pachetul Confort | **450**<br>378 | **450**<br>378 | **450**<br>378 | **450**<br>378 | **450**<br>378 | **450**<br>378 | **450**<br>378 | **450**<br>378 |

| SIGURANȚĂ | | Disponibil în pachet | Chassis Cab | Platform Cab | Crew Cab | Boxy Body | Chassis Cab Dropside | Chassis Cab Tipper | Crew Cab Dropside | Crew Cab Tipper |
|---|---|---|---|---|---|---|---|---|---|---|
| | | | Euro cu TVA | Euro cu TVA | Euro cu TVA | Euro cu TVA | Euro cu TVA | Euro cu TVA | Euro cu TVA | Euro cu TVA |
| | | | Euro fără TVA | Euro fără TVA | Euro fără TVA | Euro fără TVA | Euro fără TVA | Euro fără TVA | Euro fără TVA | Euro fără TVA |
| Preinstalare alarma | *UTM* | | **20**<br>17 | **20**<br>17 | **20**<br>17 | **20**<br>17 | **20**<br>17 | **20**<br>17 | **20**<br>17 | **20**<br>17 |
| Alarmă | *UA6* | | **360**<br>303 | **-** | **360**<br>303 | **360**<br>303 | **360**<br>303 | **360**<br>303 | **360**<br>303 | **360**<br>303 |
| Airbag lateral șofer | *AP0* | Pachetul Siguranță | **100**<br>84 | **100**<br>84 | **100**<br>84 | **100**<br>84 | **100**<br>84 | **100**<br>84 | **100**<br>84 | **100**<br>84 |
| Airbag-uri frontale șofer și pasager | *AK5* | Pachetul Siguranță | **160**<br>134 | **160**<br>134 | **160**<br>134 | **160**<br>134 | **160**<br>134 | **160**<br>134 | **160**<br>134 | **160**<br>134 |
| Airbag-uri frontale șofer și pasager și airbag-uri laterale față | *AJ7* | | **190**<br>160 | **190**<br>160 | **190**<br>160 | **190**<br>160 | **190**<br>160 | **190**<br>160 | **190**<br>160 | **190**<br>160 |
| Sistem antifurt blocare uși | *UTK* | | **30**<br>25 | **30**<br>25 | **30**<br>25 | **30**<br>25 | **30**<br>25 | **30**<br>25 | **30**<br>25 | **30**<br>25 |
| Faruri și ștergătoare automate (include proiectoare ceață) | *CE1* | Pachet Iluminare, Pachetul Confort, Pachet Premium | **120**<br>101 | **120**<br>101 | **120**<br>101 | **120**<br>101 | **120**<br>101 | **120**<br>101 | **120**<br>101 | **120**<br>101 |
| Proiectoare ceață | *T3U* | Pachet Iluminare, Pachet avansat de asistenta | **130**<br>109 | **130**<br>109 | **130**<br>109 | **130**<br>109 | **130**<br>109 | **130**<br>109 | **130**<br>109 | **130**<br>109 |
| Faruri pentru zi | *T3W* | | **0**<br>0 | **0**<br>0 | **0**<br>0 | **0**<br>0 | **0**<br>0 | **0**<br>0 | **0**<br>0 | **0**<br>0 |

"S" = Standard "-" = Indisponibil

# Opel Movano CV - Dotări Optionale

| SIGURANȚĂ | Disponibil în pachet | Chassis Cab | Platform Cab | Crew Cab | Boxy Body | Chassis Cab Dropside | Chassis Cab Tipper | Crew Cab Dropside | Crew Cab Tipper |
|---|---|---|---|---|---|---|---|---|---|
| | | Euro cu TVA<br>Euro fără TVA | Euro cu TVA<br>Euro fără TVA | Euro cu TVA<br>Euro fără TVA | Euro cu TVA<br>Euro fără TVA | Euro cu TVA<br>Euro fără TVA | Euro cu TVA<br>Euro fără TVA | Euro cu TVA<br>Euro fără TVA | Euro cu TVA<br>Euro fără TVA |
| Lumini viratoare statice *T95* | | **100**<br>84 | **100**<br>84 | **100**<br>84 | **100**<br>84 | **100**<br>84 | **100**<br>84 | **100**<br>84 | **100**<br>84 |
| Cheie adițională *K69* | | **30**<br>25 | **30**<br>25 | **30**<br>25 | **30**<br>25 | **30**<br>25 | **30**<br>25 | **30**<br>25 | **30**<br>25 |
| Limitator de viteză (90 km/h) *KYJ* | | **30**<br>25 | **30**<br>25 | **30**<br>25 | **30**<br>25 | **30**<br>25 | **30**<br>25 | **30**<br>25 | **30**<br>25 |
| Limitator de viteză (100 km/h) *KYK* | | **30**<br>25 | **30**<br>25 | **30**<br>25 | **30**<br>25 | **30**<br>25 | **30**<br>25 | **30**<br>25 | **30**<br>25 |
| Limitator de viteză (110 km/h) *KYL* | | **30**<br>25 | **30**<br>25 | **30**<br>25 | **30**<br>25 | **30**<br>25 | **30**<br>25 | **30**<br>25 | **30**<br>25 |
| Limitator de viteză (130 km/h) *KYM* | | **30**<br>25 | **30**<br>25 | **30**<br>25 | **30**<br>25 | **30**<br>25 | **30**<br>25 | **30**<br>25 | **30**<br>25 |
| Fara limitator viteza *TH8* | | **0**<br>0 | **S** | **0**<br>0 | **0**<br>0 | **0**<br>0 | **0**<br>0 | **0**<br>0 | **0**<br>0 |
| Diferențial spate blocabil (disponibil doar cu Modele tracțiune spate) *G94* | Pachet Construction | **120**<br>101 | - | **120**<br>101 | **120**<br>101 | **120**<br>101 | **120**<br>101 | **120**<br>101 | **120**<br>101 |
| Sarcină remorcabilă 3,5 t *V8F* | | **180**<br>151 | - | **180**<br>151 | **180**<br>151 | **180**<br>151 | **180**<br>151 | **180**<br>151 | **180**<br>151 |

| JANTE | Disponibil în pachet | Chassis Cab | Platform Cab | Crew Cab | Boxy Body | Chassis Cab Dropside | Chassis Cab Tipper | Crew Cab Dropside | Crew Cab Tipper |
|---|---|---|---|---|---|---|---|---|---|
| | | Euro cu TVA<br>Euro fără TVA | Euro cu TVA<br>Euro fără TVA | Euro cu TVA<br>Euro fără TVA | Euro cu TVA<br>Euro fără TVA | Euro cu TVA<br>Euro fără TVA | Euro cu TVA<br>Euro fără TVA | Euro cu TVA<br>Euro fără TVA | Euro cu TVA<br>Euro fără TVA |
| Cauciucuri all season *NRK* | | **230**<br>193 | **230**<br>193 | **230**<br>193 | **230**<br>193 | **230**<br>193 | **230**<br>193 | **230**<br>193 | **230**<br>193 |
| Kit reparatie pana (disponibil doar cu Modele tracțiune față) *WTC* | | **-50**<br>-42 | **-50**<br>-42 | **-50**<br>-42 | **-50**<br>-42 | **-50**<br>-42 | **-50**<br>-42 | **-50**<br>-42 | **-50**<br>-42 |

| OPTIUNI CAROSARE SI SECURIZARE MARFA | Disponibil în pachet | Chassis Cab | Platform Cab | Crew Cab | Boxy Body | Chassis Cab Dropside | Chassis Cab Tipper | Crew Cab Dropside | Crew Cab Tipper |
|---|---|---|---|---|---|---|---|---|---|
| | | Euro cu TVA<br>Euro fără TVA | Euro cu TVA<br>Euro fără TVA | Euro cu TVA<br>Euro fără TVA | Euro cu TVA<br>Euro fără TVA | Euro cu TVA<br>Euro fără TVA | Euro cu TVA<br>Euro fără TVA | Euro cu TVA<br>Euro fără TVA | Euro cu TVA<br>Euro fără TVA |
| a 2-a baterie *0BC* | | **480**<br>403 | **480**<br>403 | **480**<br>403 | **480**<br>403 | **480**<br>403 | **480**<br>403 | **480**<br>403 | **480**<br>403 |
| Incalzitor apa cu timer (pentru pozitia parcat) *XBCB* | | **750**<br>630 | **750**<br>630 | **750**<br>630 | **750**<br>630 | **750**<br>630 | **750**<br>630 | **750**<br>630 | **750**<br>630 |
| Incalzitor apa cu telecomanda (pentru pozitia parcat) *XBCC* | | **940**<br>790 | **940**<br>790 | **940**<br>790 | **940**<br>790 | **940**<br>790 | **940**<br>790 | **940**<br>790 | **940**<br>790 |
| Lift spate pentru carosare Box *DFI* | | - | - | - | **5 360**<br>4 504 | - | - | - | - |
| Usa spate tip rulou *D5W* | | - | - | - | **730**<br>613 | - | - | - | - |

"S" = Standard "-" = Indisponibil

# Opel Movano CV - Dotări Optionale

| OPTIUNI CAROSARE SI SECURIZARE MARFA | | Disponibil în pachet | Chassis Cab | Platform Cab | Crew Cab | Boxy Body | Chassis Cab Dropside | Chassis Cab Tipper | Crew Cab Dropside | Crew Cab Tipper |
|---|---|---|---|---|---|---|---|---|---|---|
| | | | Euro cu TVA<br>Euro fără TVA | Euro cu TVA<br>Euro fără TVA | Euro cu TVA<br>Euro fără TVA | Euro cu TVA<br>Euro fără TVA | Euro cu TVA<br>Euro fără TVA | Euro cu TVA<br>Euro fără TVA | Euro cu TVA<br>Euro fără TVA | Euro cu TVA<br>Euro fără TVA |
| Usa dreapta pentru carosarea BOX | *E37* | | - | - | - | **1 000**<br>840 | - | - | - | - |
| Carosare Box 22m³ (disponibil doar cu L4 )<br>Oglinzi exterioare cu prelungire, Lampi laterale, Computer de bord, Cablaj extins pentru carosari, Conector electric 16 pin pentru carosare | *Y3Q* | | - | - | - | **7 090**<br>5 958 | - | - | - | - |
| Spatiu depozitare aerodinamic, deasupra cabinei, accesibil din Box Body | *Z1D* | | - | - | - | **740**<br>622 | - | - | - | - |
| Bară spate cu treaptă integrată | *VF6* | | - | - | - | **60**<br>50 | - | - | - | - |
| Deflector vant | *G7M* | | - | - | - | **490**<br>412 | - | - | - | - |
| Bena cu obloane, grilaj protectie si cutie mica de scule<br>Conector electric 6 pin(Doar: Crew Cab), Lampi laterale, Conector electric 16 pin pentru carosare(Doar: Chassis Cab) | *K2Z* | | - | - | - | - | **3 070**<br>2 580 | - | **3 070**<br>2 580 | - |
| Grilaje protectie pentru stopurile spate | *SCW* | | - | - | - | - | - | **150**<br>126 | - | **150**<br>126 |
| Cutie scule înaltă între cabină și benă | *V5P* | | - | - | - | - | - | **1 440**<br>1 210 | - | **1 440**<br>1 210 |
| Bena basculabila pe 1 directie, cu obloane din otel<br>Carosare benă basculabilă, Conector electric 6 pin, Conector electric 16 pin pentru carosare(Doar: Chassis Cab) | *Y3V* | | - | - | - | - | - | **4 350**<br>3 655 | - | **4 350**<br>3 655 |
| Bena basculabila pe 3 directii, cu obloane din aluminiu<br>Carosare benă basculabilă, Conector electric 6 pin, Conector electric 16 pin pentru carosare(Doar: Chassis Cab) | *Y3T* | | - | - | - | - | - | **4 600**<br>3 866 | - | **4 600**<br>3 866 |
| Bena basculabila pe 3 directii, cu obloane din otel<br>Carosare benă basculabilă, Conector electric 6 pin, Conector electric 16 pin pentru carosare(Doar: Chassis Cab) | *Y3U* | | - | - | - | - | - | **4 800**<br>4 034 | - | **4 800**<br>4 034 |
| Pregatire transformare tractiune 4x4 | *XBGN* | | **2 750**<br>2 311 | - | **2 750**<br>2 311 | - | **2 750**<br>2 311 | **2 750**<br>2 311 | **2 750**<br>2 311 | - |

"S" = Standard "-" = Indisponibil

# Opel Movano CV - Date tehnice

| Chassis Cab tractiune fata (FWD) & simplu tractiune spate (RWD) | | | |
|---|---|---|---|
| Dimensiuni caroserie | L2H1 FWD | L3H1 FWD | L2H1 RWD (Simplu) |
| Greutate maximă admisă (GVW) (kg) | 3 500 | 3 500 | 3 500 |
| Ampatament (mm) | 3 682 | 4 332 | 3 682 |
| Lungime totală (mm) | 5 643 | 6 293 | 5 643 |
| Înălțime totală, max. (mm) | 2 265 | 2 258 | 2 284 |
| Consolă față (mm) | 842 | 842 | 842 |
| Consolă spate (mm) | 1 119 | 1 119 | 1 119 |
| Ecartament față (mm) | 1 750 | 1 750 | 1 750 |
| Ecartament spate (mm) | 1 730 | 1 730 | 1 730 |
| Lațime (fără oglinzi laterale) (mm) | 2 070 | 2 070 | 2 070 |
| Lațime (cu oglinzi laterale) (mm) | 2 470 | 2 470 | 2 470 |
| Inaltime sasiu (mm) | 740 | 741 | 774 |
| Diametru bracare, între borduri (m) | 13,6 | 15,7 | 13,6 |
| Sarcină utilă (kg) | 1 814 | 1 793 | 1 665 |
| Sarcină maximă punte față (kg) | 1 850 | 1 850 | 1 850 |
| Sarcină maximă punte spate (kg) | 2 100 | 2 100 | 2 300 |
| Sarcină maximă totală rulantă (kg) | 6 000 | 6 000 | 6 000 |
| Sarcină remorcabilă, remorcă nefrânată (kg) | 750 | 750 | 750 |
| Sarcină remorcabilă, remorcă frânată (kg) | 2 500 | 2 500 | 2 500 |

Opel Movano Chassic Cab FWD L2H1

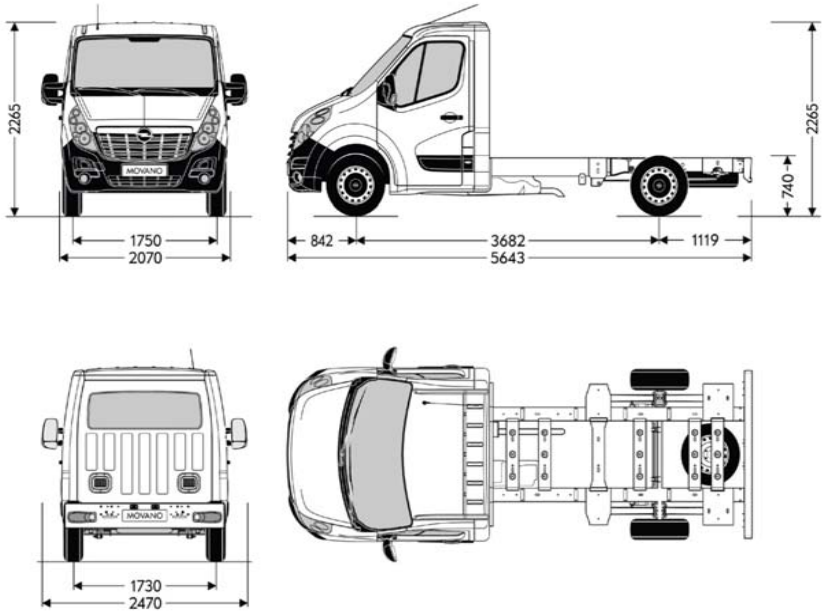


Opel Movano Chassic Cab RWD (simple) L2H1

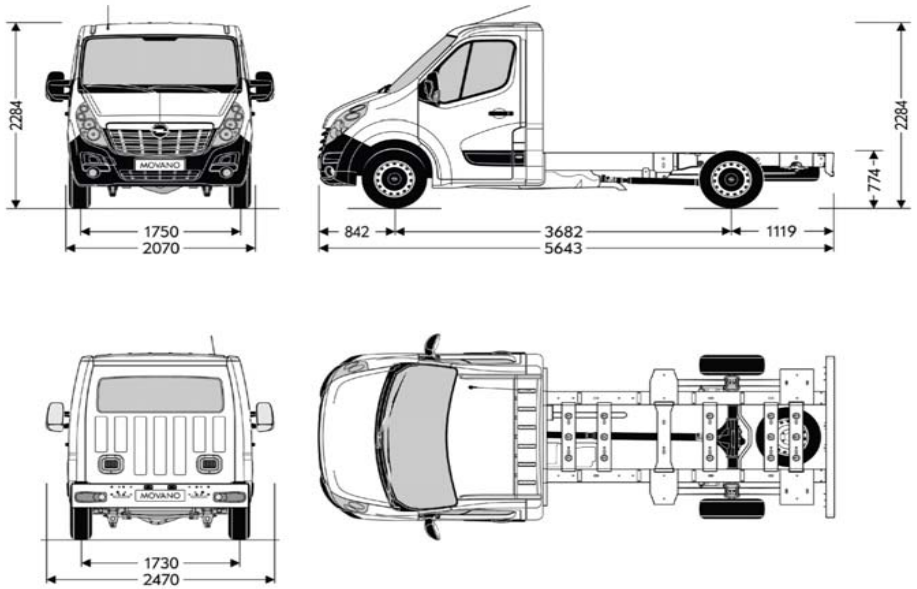


Opel Movano Chassic Cab FWD L3H1

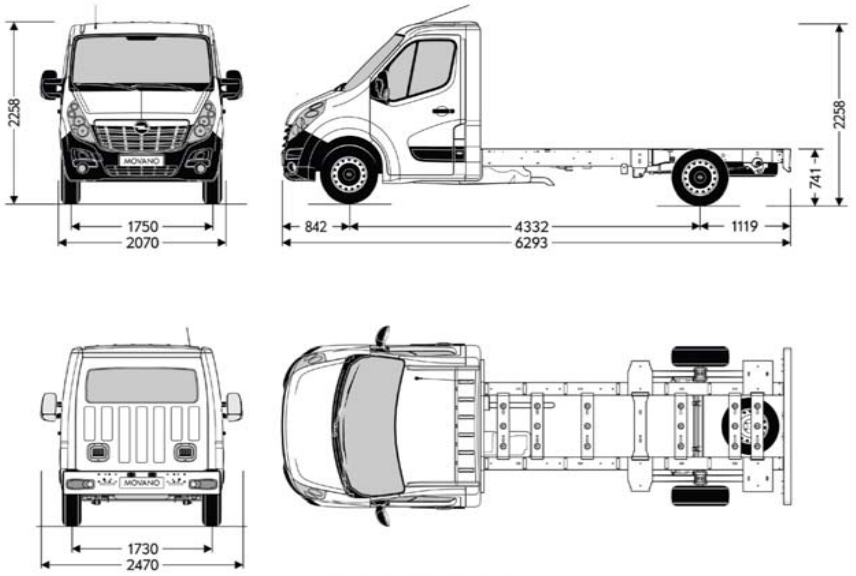

# Opel Movano CV - Date tehnice

| Chassis Cab dublu tractiune spate (RWD) | | | | | |
|---|---|---|---|---|---|
| Dimensiuni caroserie | L3H1 RWD (Simplu) | L3H1 RWD (Dublu) | L3H1 RWD (Dublu) | L4H1 RWD (Dublu) | L4H1 RWD (Dublu) |
| Greutate maximă admisă (GVW) (kg) | 3 500 | 3 500 | 4 500 | 3 500 | 4 500 |
| Ampatament (mm) | 4 332 | 3 682 | 3 682 | 4 332 | 4 332 |
| Lungime totală (mm) | 6 293 | 6 193 | 6 193 | 6 843 | 6 843 |
| Înălțime totală, max. (mm) | 2276 | 2283 | 2283 | 2273 | 2273 |
| Consolă față (mm) | 842 | 842 | 842 | 842 | 842 |
| Consolă spate (mm) | 1 119 | 1 669 | 1 669 | 1 669 | 1 669 |
| Ecartament față (mm) | 1 750 | 1 750 | 1 750 | 1 750 | 1 750 |
| Ecartament spate (mm) | 1 730 | 1 612 | 1 612 | 1 612 | 1 612 |
| Lațime (fără oglinzi laterale) (mm) | 2 070 | 2 070 | 2 070 | 2 070 | 2 070 |
| Lațime (cu oglinzi laterale) (mm) | 2 470 | 2 470 | 2 470 | 2 470 | 2 470 |
| Inaltime sasiu (mm) | 775 | 787 | 787 | 789 | 789 |
| Diametru bracare, între borduri (m) | 15,7 | 13,6 | 13,6 | 15,7 | 15,7 |
| Sarcină utilă (kg) | 1 640 | 1 525 | 2 525 | 1 495 | 2 495 |
| Sarcină maximă punte față (kg) | 1 850 | 1 850 | 1 850 | 1 850 | 1 850 |
| Sarcină maximă punte spate (kg) | 2 300 | 2 800 | 3 200 | 2 800 | 3 200 |
| Sarcină maximă totală rulantă (kg) | 6 000 | 6 500 | 7 500 | 6 500 | 7 500 |
| Sarcină remorcabilă, remorcă nefrânată (kg) | 750 | 750 | 750 | 750 | 750 |
| Sarcină remorcabilă, remorcă frânată (kg) | 2 500 | 3 000 | 3 000 | 3 000 | 3 000 |

Opel Movano Chassic Cab RWD (simple) L3H1

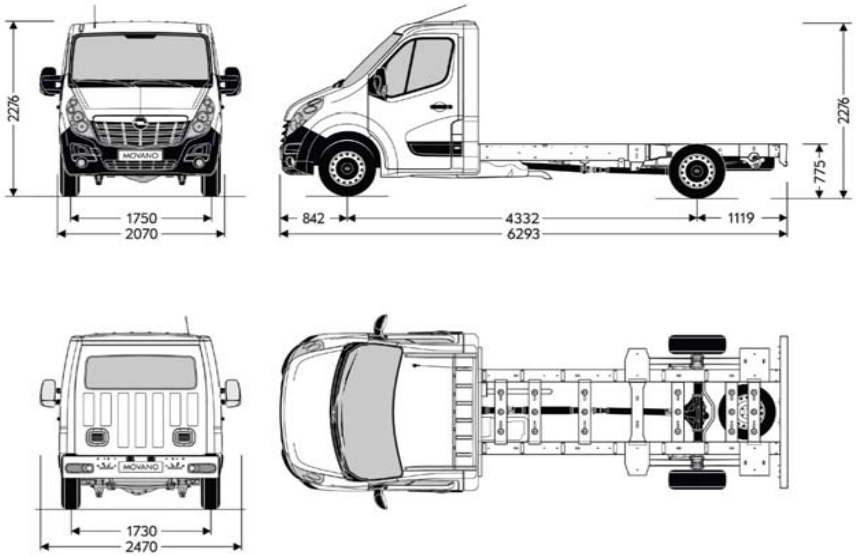


Opel Movano Chassic Cab RWD (double) L4H1

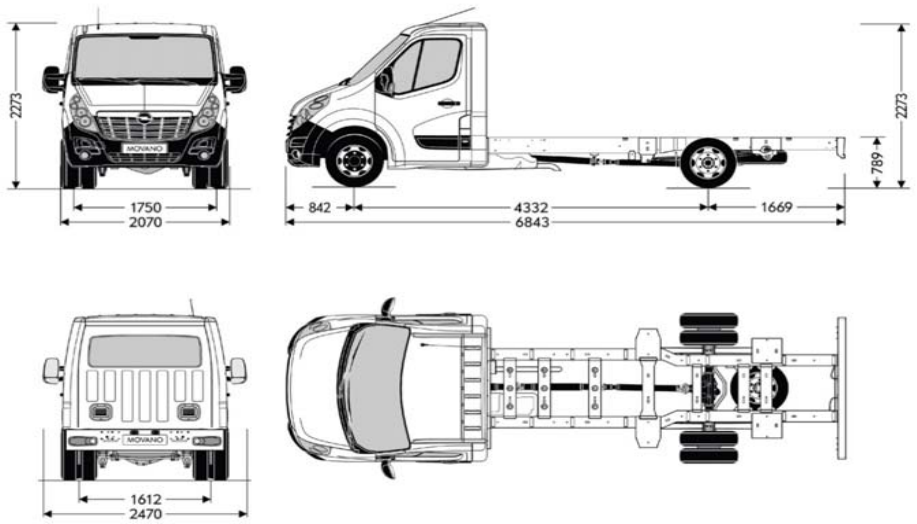


Opel Movano Chassic Cab RWD (double) L3H1

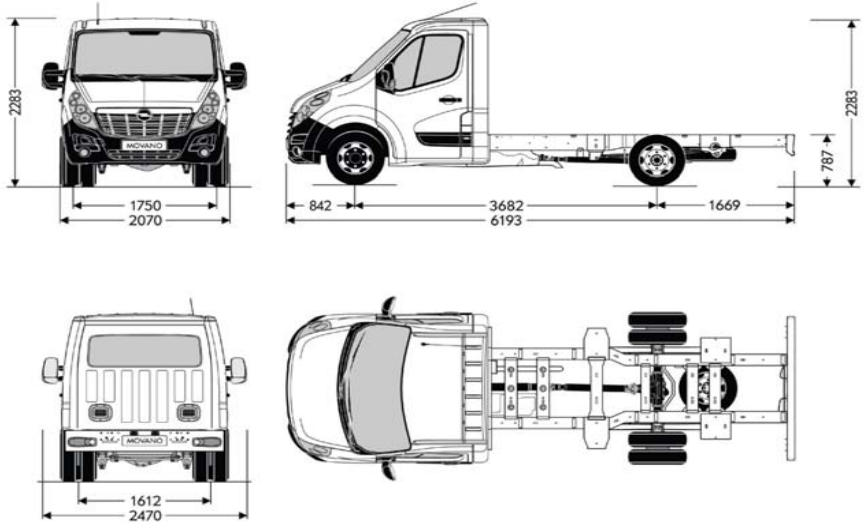

# Opel Movano CV - Date tehnice

| Chassis Cab Dropside tractiune fata (FWD) & simplu tractiune spate (RWD) | | | |
|---|---|---|---|
| Dimensiuni caroserie | L2H1 FWD | L3H1 FWD | L2H1 RWD (Simplu) |
| Greutate maximă admisă (GVW) (kg) | 3 500 | 3 500 | 3 500 |
| Ampatament (mm) | 3 682 | 4 332 | 3 682 |
| Lungime totală (mm) | 5 749 | 6 476 | 5 749 |
| Înălțime totală, max. (mm) | 2 350 | 2 350 | 2 350 |
| Consolă față (mm) | 842 | 842 | 842 |
| Consolă spate (mm) | 1 225 | 1 302 | 1 225 |
| Ecartament față (mm) | 1 750 | 1 750 | 1 750 |
| Ecartament spate (mm) | 1 730 | 1 730 | 1 730 |
| Lațime (fără oglinzi laterale) (mm) | 2 100 | 2 100 | 2 100 |
| Lațime (cu oglinzi laterale) (mm) | 2 470 | 2 470 | 2 470 |
| Inaltime sasiu (mm) | 1 026 | 1 026 | 1 026 |
| Diametru bracare, între borduri (m) | 13,6 | 15,7 | 13,6 |
| Sarcină utilă (kg) | 1 462 | 1 390 | 1 313 |
| Sarcină maximă punte față (kg) | 1 850 | 1 850 | 1 850 |
| Sarcină maximă punte spate (kg) | 2 100 | 2 100 | 2 300 |
| Sarcină maximă totală rulantă (kg) | 6 000 | 6 000 | 6 000 |
| Sarcină remorcabilă, remorcă nefrânată (kg) | 750 | 750 | 750 |
| Sarcină remorcabilă, remorcă frânată (kg) | 2 500 | 2 500 | 2 500 |

Opel Movano Chassic Cab Dropside L2H1

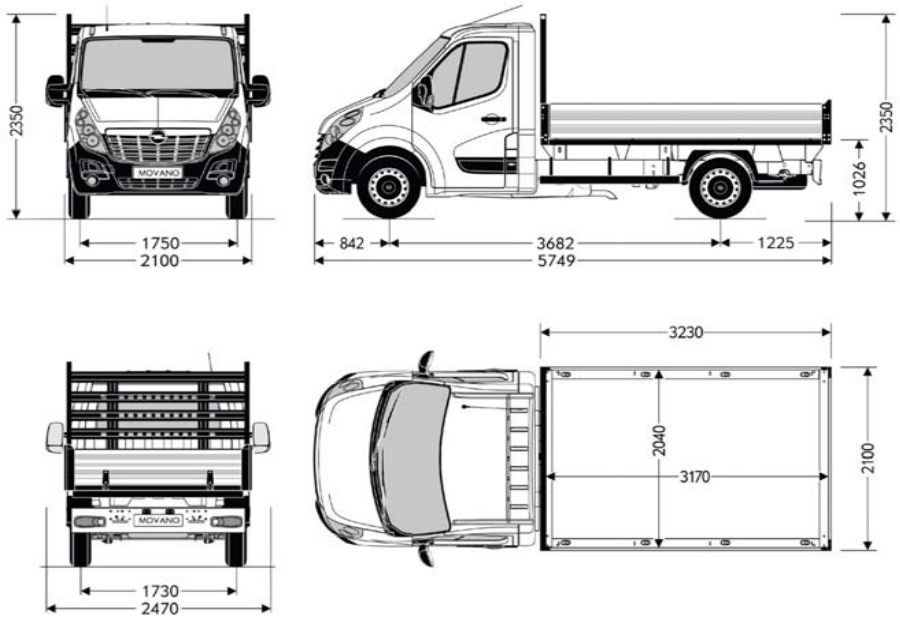


Opel Movano Chassic Cab Dropside FWD-RWD (simple) L3H1

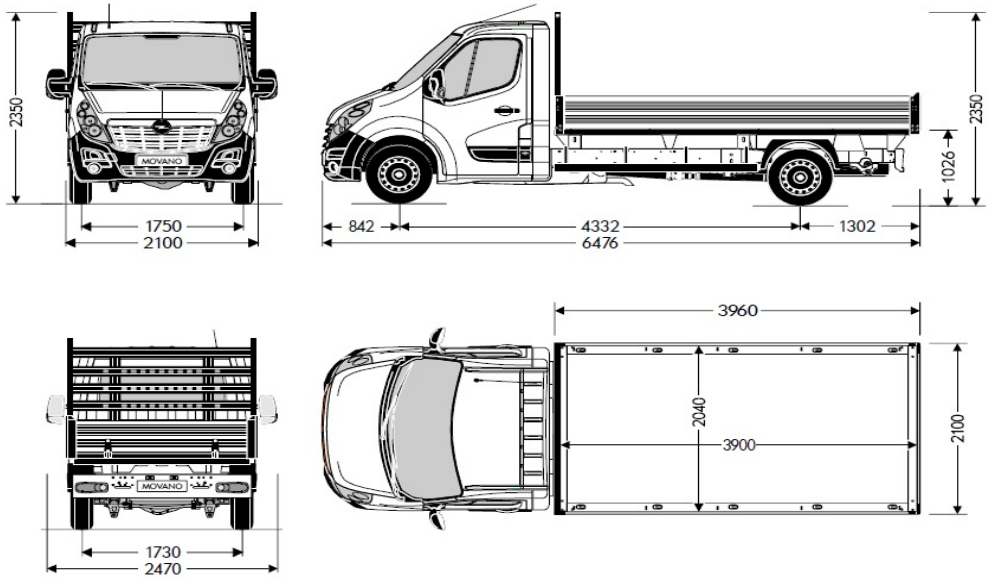

# Opel Movano CV - Date tehnice

| Chassis Cab Dropside dublu tractiune spate (RWD) | | | | | |
|---|---|---|---|---|---|
| Dimensiuni caroserie | L3H1 RWD (Simplu) | L3H1 RWD (Dublu) | L3H1 RWD (Dublu) | L4H1 RWD (Dublu) | L4H1 RWD (Dublu) |
| Greutate maximă admisă (GVW) (kg) | 3 500 | 3 500 | 4 500 | 3 500 | 4 500 |
| Ampatament (mm) | 4 332 | 3 682 | 3 682 | 4 332 | 4 332 |
| Lungime totală (mm) | 6 476 | 6 279 | 6 279 | 7 048 | 7 048 |
| Înălțime totală, max. (mm) | 2 350 | 2 375 | 2 375 | 2 375 | 2 375 |
| Consolă față (mm) | 842 | 842 | 842 | 842 | 842 |
| Consolă spate (mm) | 1 302 | 1 755 | 1 755 | 1 874 | 1 874 |
| Ecartament față (mm) | 1 750 | 1 750 | 1 750 | 1 750 | 1 750 |
| Ecartament spate (mm) | 1 730 | 1 612 | 1 612 | 1 612 | 1 612 |
| Lațime (fără oglinzi laterale) (mm) | 2 100 | 2 100 | 2 100 | 2 100 | 2 100 |
| Lațime (cu oglinzi laterale) (mm) | 2 470 | 2 470 | 2 470 | 2 470 | 2 470 |
| Inaltime sasiu (mm) | 1 026 | 1 026 | 1 026 | 1 026 | 1 026 |
| Diametru bracare, între borduri (m) | 15,7 | 13,6 | 13,6 | 15,7 | 15,7 |
| Sarcină utilă (kg) | 1 236 | 1 137 | 2 132 | 1 051 | 2 046 |
| Sarcină maximă punte față (kg) | 1 850 | 1 850 | 1 850 | 1 850 | 1 850 |
| Sarcină maximă punte spate (kg) | 2 300 | 2 800 | 3 200 | 2 800 | 3 200 |
| Sarcină maximă totală rulantă (kg) | 6 000 | 6 500 | 7 500 | 6 500 | 7 500 |
| Sarcină remorcabilă, remorcă nefrânată (kg) | 750 | 750 | 750 | 750 | 750 |
| Sarcină remorcabilă, remorcă frânată (kg) | 2 500 | 3 000 | 3 000 | 3 000 | 3 000 |

## Opel Movano Chassic Cab Dropside FWD-RWD (simple) L3H1

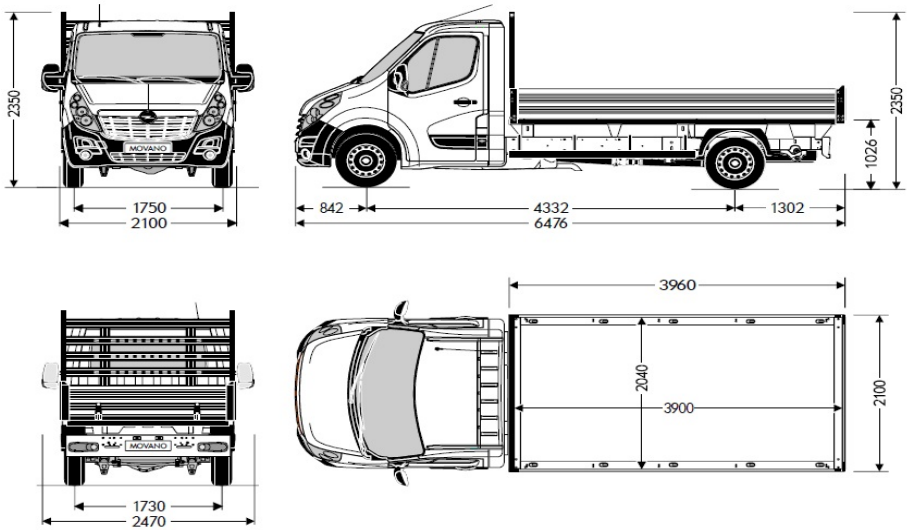


## Opel Movano Chassic Cab Dropside RWD L4H1

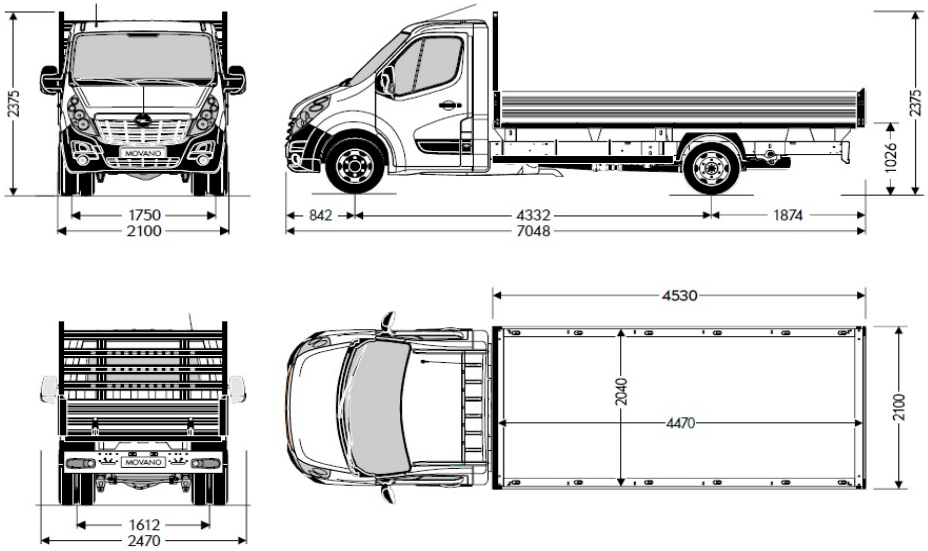


## Opel Movano Chassic Cab Dropside RWD (double) L3H1

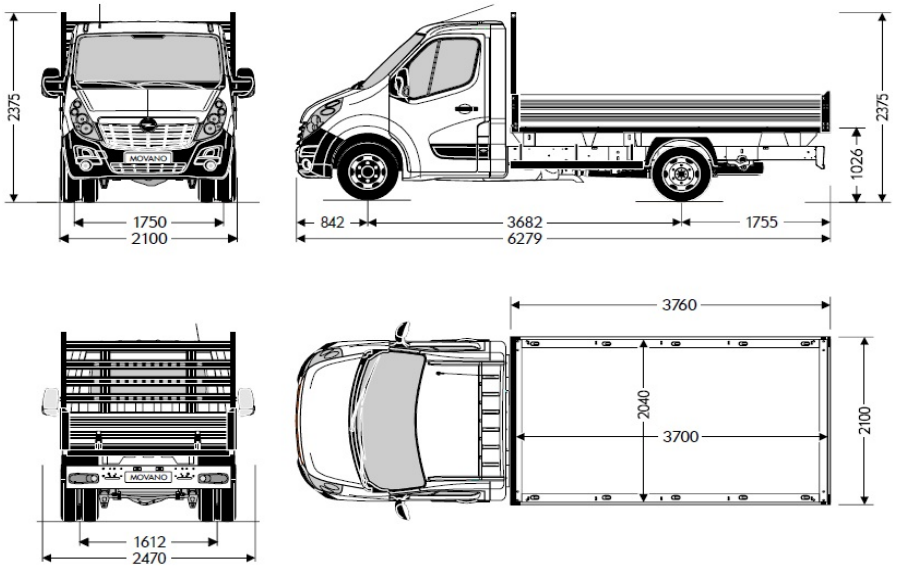

# Opel Movano CV - Date tehnice

| Chassis Cab Tipper tractiune fata (FWD) & tractiune spate (RWD) | | | | |
|---|---|---|---|---|
| Dimensiuni caroserie | L2H1 FWD | L2H1 RWD (Simplu) | L3H1 RWD (Dublu) | L3H1 RWD (Dublu) |
| Greutate maximă admisă (GVW) (kg) | 3 500 | 3 500 | 3 500 | 4 500 |
| Ampatament (mm) | 3 682 | 3 682 | 3 682 | 3 682 |
| Lungime totală (mm) | 5 819 | 5 819 | 6 389 | 6 389 |
| Înălțime totală, max. (mm) | 2 370 | 2 370 | 2 400 | 2 400 |
| Consolă față (mm) | 842 | 842 | 842 | 842 |
| Consolă spate (mm) | 1 295 | 1 295 | 1 865 | 1 865 |
| Ecartament față (mm) | 1 750 | 1 750 | 1 750 | 1 750 |
| Ecartament spate (mm) | 1 730 | 1 730 | 1 612 | 1 612 |
| Lațime (fără oglinzi laterale) (mm) | 2 100 | 2 100 | 2 100 | 2 100 |
| Lațime (cu oglinzi laterale) (mm) | 2 470 | 2 470 | 2 470 | 2 470 |
| Inaltime sasiu (mm) | 1 090 | 1 090 | 1 090 | 1 090 |
| Diametru bracare, între borduri (m) | 13,6 | 13,6 | 13,6 | 13,6 |
| Sarcină utilă (kg) | 1 122 | 972 | 860 | 1 860 |
| Sarcină maximă punte față (kg) | 1 850 | 1 850 | 1 850 | 1 850 |
| Sarcină maximă punte spate (kg) | 2 100 | 2 300 | 2 800 | 3 200 |
| Sarcină maximă totală rulantă (kg) | 6 000 | 6 000 | 6 500 | 7 500 |
| Sarcină remorcabilă, remorcă nefrânată (kg) | 750 | 750 | 750 | 750 |
| Sarcină remorcabilă, remorcă frânată (kg) | 2 500 | 2 500 | 3 000 | 3 000 |

Opel Movano Chassic Cab Tipper FWD L2H1

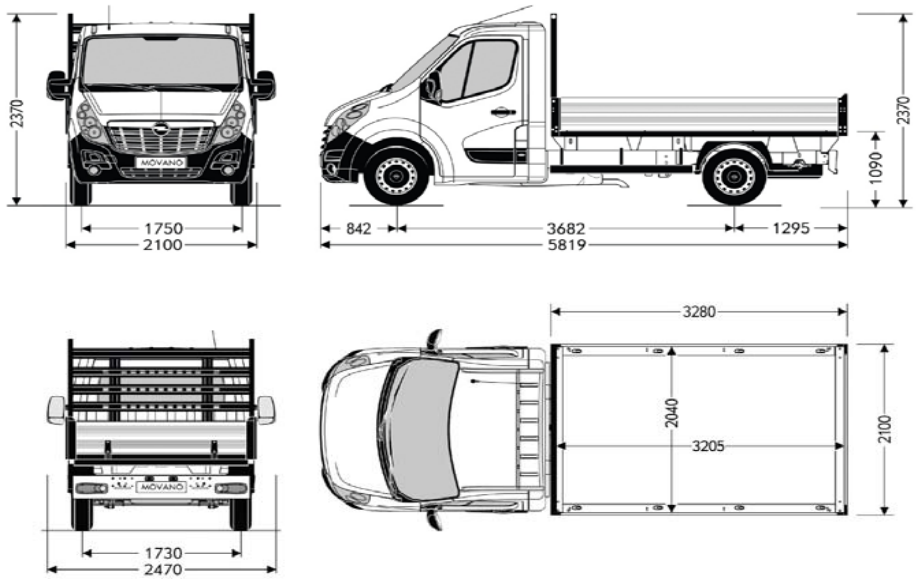


Opel Movano Chassic Cab Tipper Toolbox RWD (double) L3H1

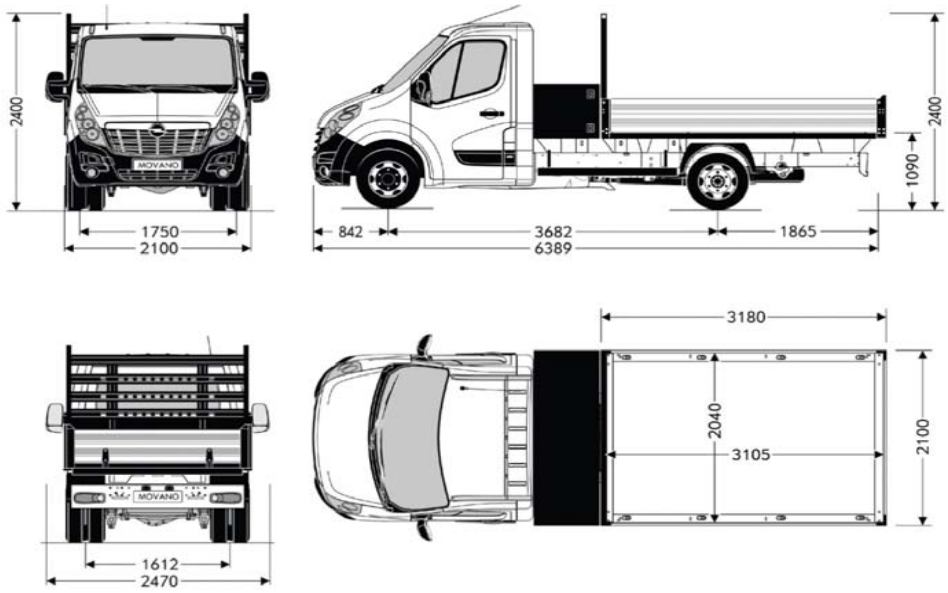


Opel Movano Chassic Cab Tipper RWD (simple) L2H1

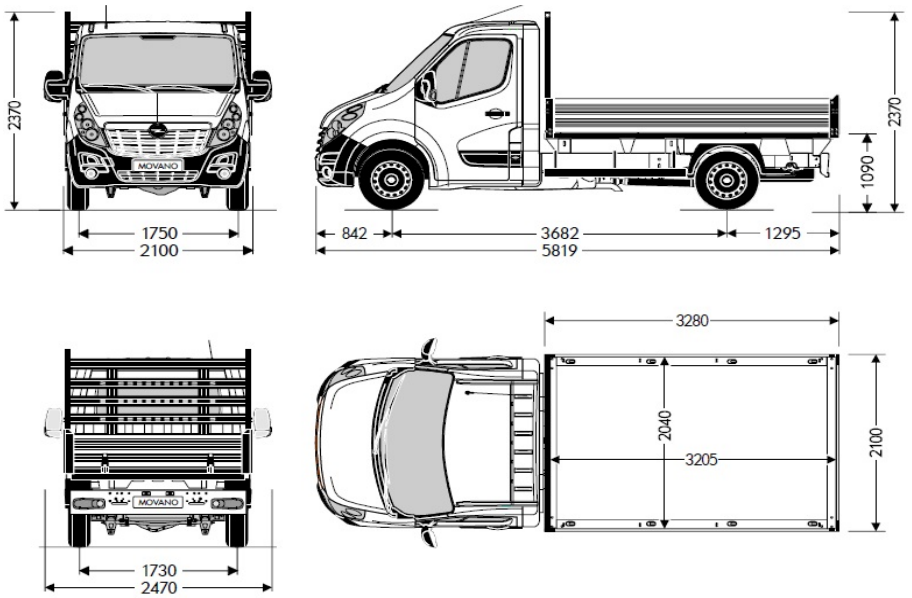

# Opel Movano CV - Date tehnice

| Crew Cab tractiune fata (FWD) & simplu tractiune spate (RWD) | | | |
|---|---|---|---|
| Dimensiuni caroserie | L2H1 FWD | L3H1 FWD | L2H1 RWD (Simplu) |
| Greutate maximă admisă (GVW) (kg) | 3 500 | 3 500 | 3 500 |
| Ampatament (mm) | 3 682 | 4 332 | 3 682 |
| Lungime totală (mm) | 5 643 | 6 293 | 5 643 |
| Înălțime totală, max. (mm) | 2 272 | 2 263 | 2 295 |
| Consolă față (mm) | 842 | 842 | 842 |
| Consolă spate (mm) | 1 119 | 1 119 | 1 119 |
| Ecartament față (mm) | 1 750 | 1 750 | 1 750 |
| Ecartament spate (mm) | 1 730 | 1 730 | 1 730 |
| Lațime (fără oglinzi laterale) (mm) | 2 070 | 2 070 | 2 070 |
| Lațime (cu oglinzi laterale) (mm) | 2 470 | 2 470 | 2 470 |
| Inaltime sasiu (mm) | 732 | 736 | 764 |
| Diametru bracare, între borduri (m) | 13,6 | 15,7 | 13,6 |
| Sarcină utilă (kg) | 1 613 | 1 585 | 1 463 |
| Sarcină maximă punte față (kg) | 1 850 | 1 850 | 1 850 |
| Sarcină maximă punte spate (kg) | 2 100 | 2 100 | 2 300 |
| Sarcină maximă totală rulantă (kg) | 6 000 | 6 000 | 6 000 |
| Sarcină remorcabilă, remorcă nefrânată (kg) | 750 | 750 | 750 |
| Sarcină remorcabilă, remorcă frânată (kg) | 2 500 | 2 500 | 2 500 |

Opel Movano Crew Cab FWD L2H1

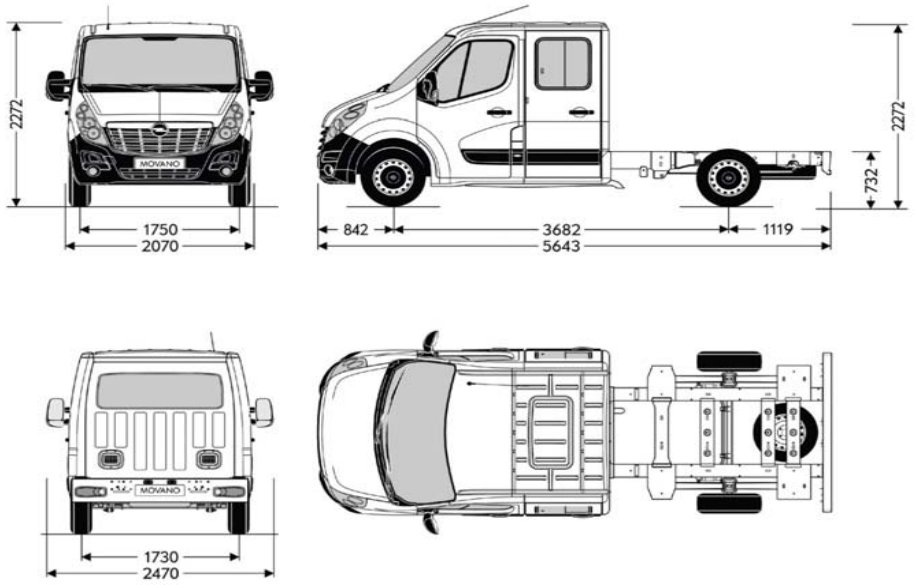


Opel Movano Crew Cab FWD L3H1

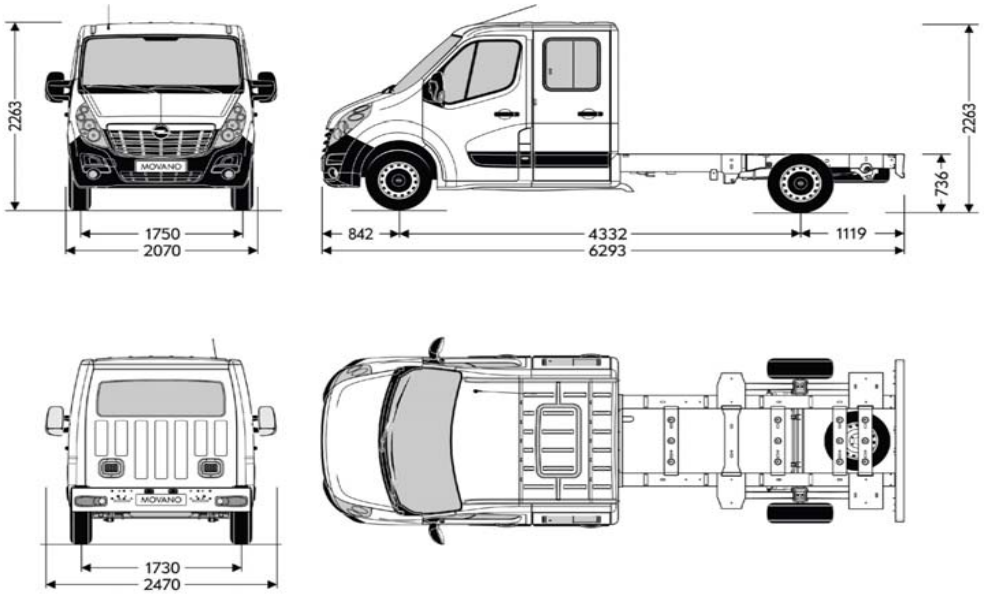


Opel Movano Crew Cab RWD L2H1

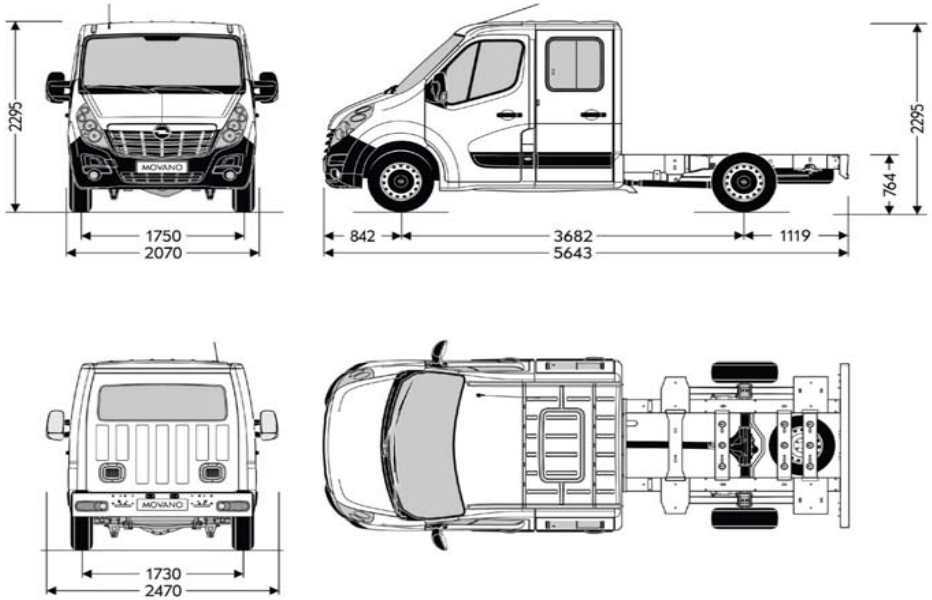

# Opel Movano CV - Date tehnice

| Crew Cab tractiune spate (RWD) | | | | | |
|---|---|---|---|---|---|
| Dimensiuni caroserie | L3H1 RWD (Simplu) | L3H1 RWD (Dublu) | L3H1 RWD (Dublu) | L4H1 RWD (Dublu) | L4H1 RWD (Dublu) |
| Greutate maximă admisă (GVW) (kg) | 3 500 | 3 500 | 4 500 | 3 500 | 4 500 |
| Ampatament (mm) | 4 332 | 3 682 | 3 682 | 4 332 | 4 332 |
| Lungime totală (mm) | 6 293 | 6 193 | 6 193 | 6 843 | 6 843 |
| Înălțime totală, max. (mm) | 2 285 | 2 301 | 2 301 | 2 286 | 2 286 |
| Consolă față (mm) | 842 | 842 | 842 | 842 | 842 |
| Consolă spate (mm) | 1 119 | 1 669 | 1 669 | 1 669 | 1 669 |
| Ecartament față (mm) | 1 750 | 1 750 | 1 750 | 1 750 | 1 750 |
| Ecartament spate (mm) | 1 730 | 1 612 | 1 612 | 1 612 | 1 612 |
| Lațime (fără oglinzi laterale) (mm) | 2 070 | 2 070 | 2 070 | 2 070 | 2 070 |
| Lațime (cu oglinzi laterale) (mm) | 2 470 | 2 470 | 2 470 | 2 470 | 2 470 |
| Inaltime sasiu (mm) | 768 | 780 | 780 | 781 | 781 |
| Diametru bracare, între borduri (m) | 15,7 | 13,6 | 13,6 | 15,7 | 15,7 |
| Sarcină utilă (kg) | 1 432 | 1 346 | 2 346 | 1 277 | 2 277 |
| Sarcină maximă punte față (kg) | 1 850 | 1 850 | 1 850 | 1 850 | 1 850 |
| Sarcină maximă punte spate (kg) | 2 300 | 2 800 | 3 200 | 2 800 | 3 200 |
| Sarcină maximă totală rulantă (kg) | 6 000 | 6 500 | 7 500 | 6 500 | 7 500 |
| Sarcină remorcabilă, remorcă nefrânată (kg) | 750 | 750 | 750 | 750 | 750 |
| Sarcină remorcabilă, remorcă frânată (kg) | 2 500 | 3 000 | 3 000 | 3 000 | 3 000 |

Opel Movano Crew Cab RWD (simple) L3H1

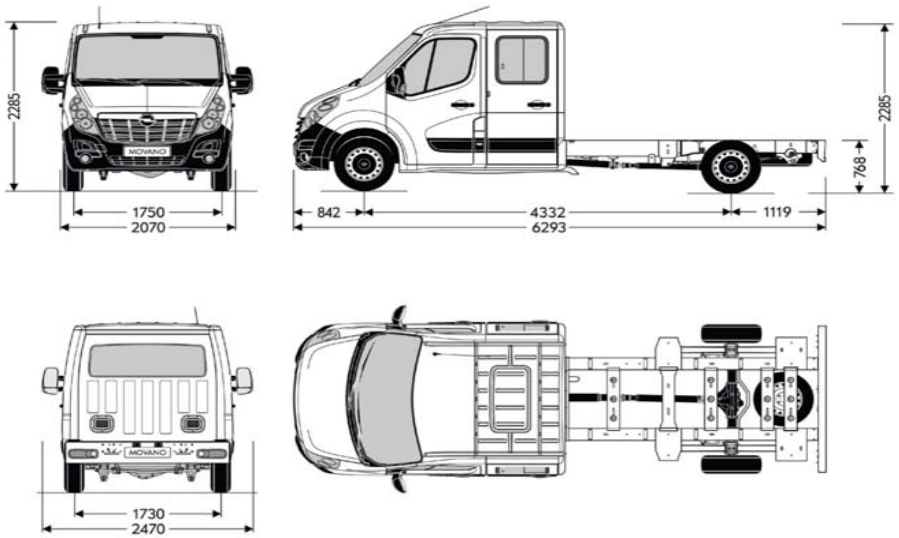


Opel Movano Crew Cab RWD (double) L4H1

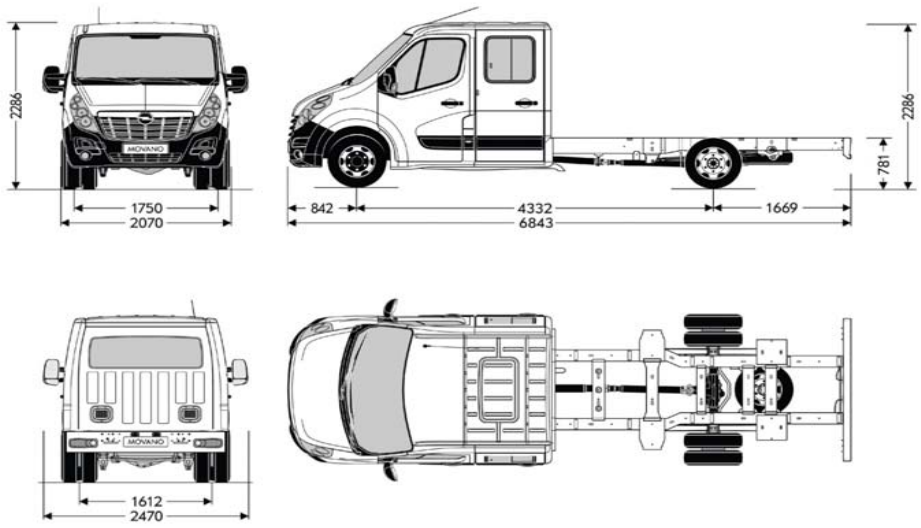


Opel Movano Crew Cab RWD (double) L3H1

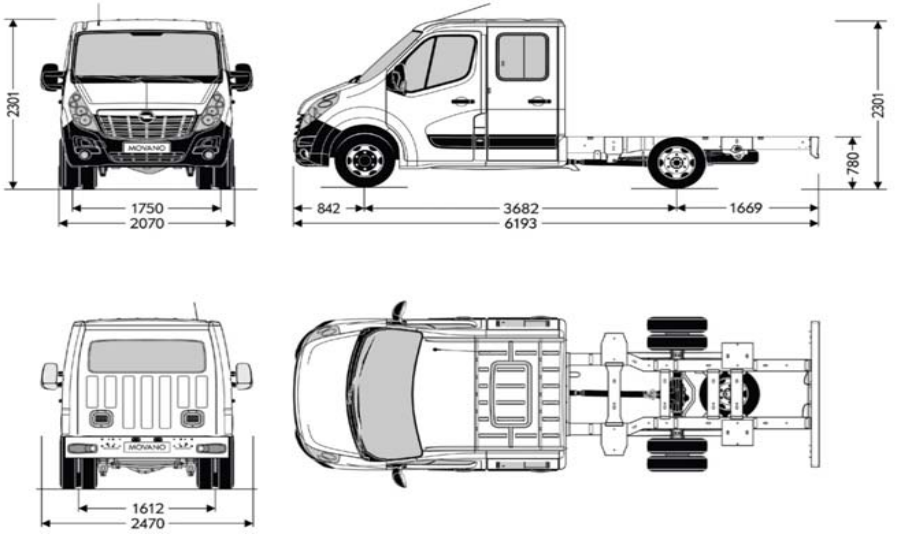

# Opel Movano CV - Date tehnice

| Crew Cab Dropside tractiune fata (FWD) & simplu tractiune spate (RWD) | | | |
|---|---|---|---|
| Dimensiuni caroserie | L2H1 FWD | L3H1 FWD | L2H1 RWD (Simplu) |
| Greutate maximă admisă (GVW) (kg) | 3 500 | 3 500 | 3 500 |
| Ampatament (mm) | 3 682 | 4 332 | 3 682 |
| Lungime totală (mm) | 5 829 | 6 499 | 5 829 |
| Înălțime totală, max. (mm) | 2 350 | 2 350 | 2 350 |
| Consolă față (mm) | 842 | 842 | 842 |
| Consolă spate (mm) | 1 305 | 1 325 | 1 305 |
| Ecartament față (mm) | 1 750 | 1 750 | 1 750 |
| Ecartament spate (mm) | 1 730 | 1 730 | 1 730 |
| Lațime (fără oglinzi laterale) (mm) | 2 100 | 2 100 | 2 100 |
| Lațime (cu oglinzi laterale) (mm) | 2 470 | 2 470 | 2 470 |
| Inaltime sasiu (mm) | 1 026 | 1 026 | 1 026 |
| Diametru bracare, între borduri (m) | 13,6 | 15,7 | 13,6 |
| Sarcină utilă (kg) | 1 308 | 1 234 | 1 195 |
| Sarcină maximă punte față (kg) | 1 850 | 1 850 | 1 850 |
| Sarcină maximă punte spate (kg) | 2 100 | 2 100 | 2 300 |
| Sarcină maximă totală rulantă (kg) | 6 000 | 6 000 | 6 000 |
| Sarcină remorcabilă, remorcă nefrânată (kg) | 750 | 750 | 750 |
| Sarcină remorcabilă, remorcă frânată (kg) | 2 500 | 2 500 | 2 500 |

## Opel Movano Crew Cab Dropside L2H1

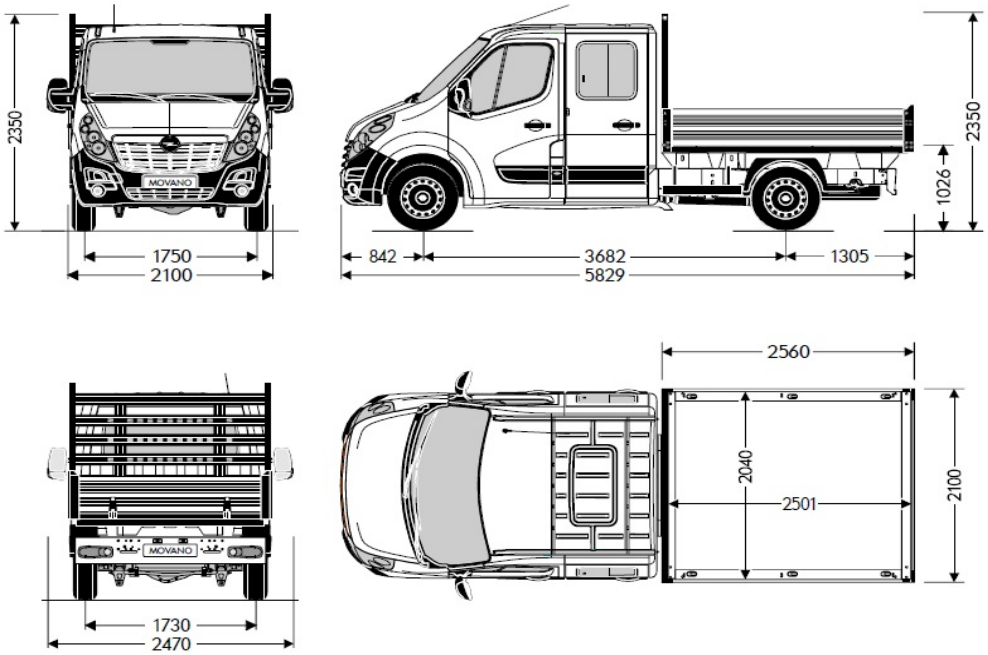


## Opel Movano Crew Cab Dropside FWD-RWD (simple) L3H1

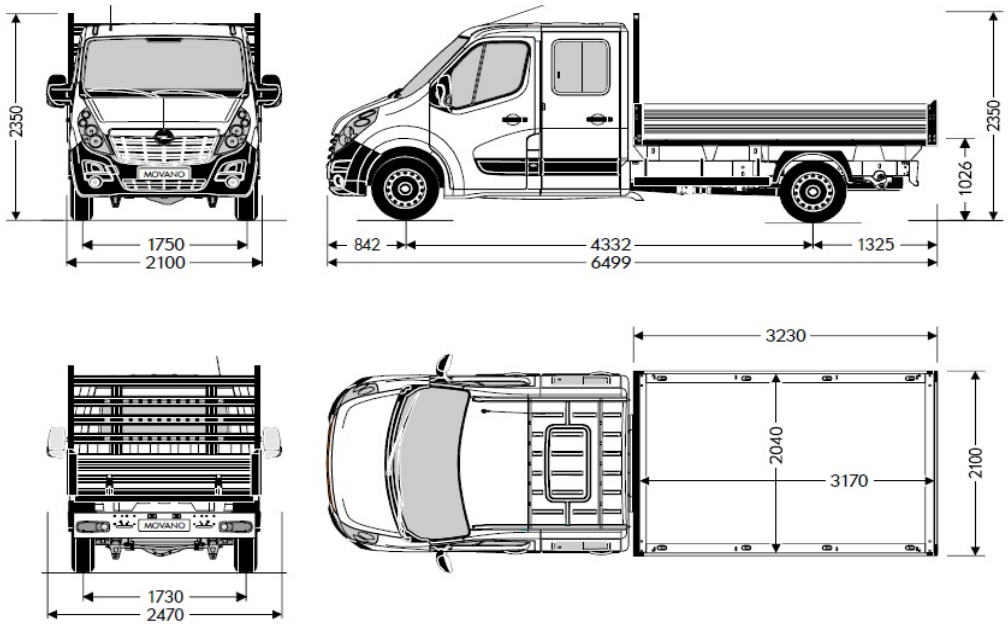

# Opel Movano CV - Date tehnice

| Crew Cab Dropside tractiune spate (RWD) | | | | | |
|---|---|---|---|---|---|
| Dimensiuni caroserie | L3H1 RWD (Simplu) | L3H1 RWD (Dublu) | L3H1 RWD (Dublu) | L4H1 RWD (Dublu) | L4H1 RWD (Dublu) |
| Greutate maximă admisă (GVW) (kg) | 3 500 | 3 500 | 4 500 | 3 500 | 4 500 |
| Ampatament (mm) | 4 332 | 3 682 | 3 682 | 4 332 | 4 332 |
| Lungime totală (mm) | 6 499 | 6 398 | 6 398 | 7 028 | 7 028 |
| Înălțime totală, max. (mm) | 2 350 | 2 375 | 2 375 | 2 375 | 2 375 |
| Consolă față (mm) | 842 | 842 | 842 | 842 | 842 |
| Consolă spate (mm) | 1 325 | 1 874 | 1 874 | 1 854 | 1 854 |
| Ecartament față (mm) | 1 750 | 1 750 | 1 750 | 1 750 | 1 750 |
| Ecartament spate (mm) | 1 730 | 1 612 | 1 612 | 1 612 | 1 612 |
| Lațime (fără oglinzi laterale) (mm) | 2 100 | 2 100 | 2 100 | 2 100 | 2 100 |
| Lațime (cu oglinzi laterale) (mm) | 2 470 | 2 470 | 2 470 | 2 470 | 2 470 |
| Inaltime sasiu (mm) | 1 026 | 1 026 | 1 026 | 1 026 | 1 026 |
| Diametru bracare, între borduri (m) | 15,7 | 13,6 | 13,6 | 15,7 | 15,7 |
| Sarcină utilă (kg) | 1 080 | 991 | 1 836 | 889 | 1 884 |
| Sarcină maximă punte față (kg) | 1 850 | 1 850 | 1 850 | 1 850 | 1 850 |
| Sarcină maximă punte spate (kg) | 2 300 | 2 800 | 3 200 | 2 800 | 3 200 |
| Sarcină maximă totală rulantă (kg) | 6 000 | 6 500 | 7 500 | 6 500 | 7 500 |
| Sarcină remorcabilă, remorcă nefrânată (kg) | 750 | 750 | 750 | 750 | 750 |
| Sarcină remorcabilă, remorcă frânată (kg) | 2 500 | 3 000 | 3 000 | 3 000 | 3 000 |

## Opel Movano Crew Cab Dropside FWD-RWD (simple) L3H1

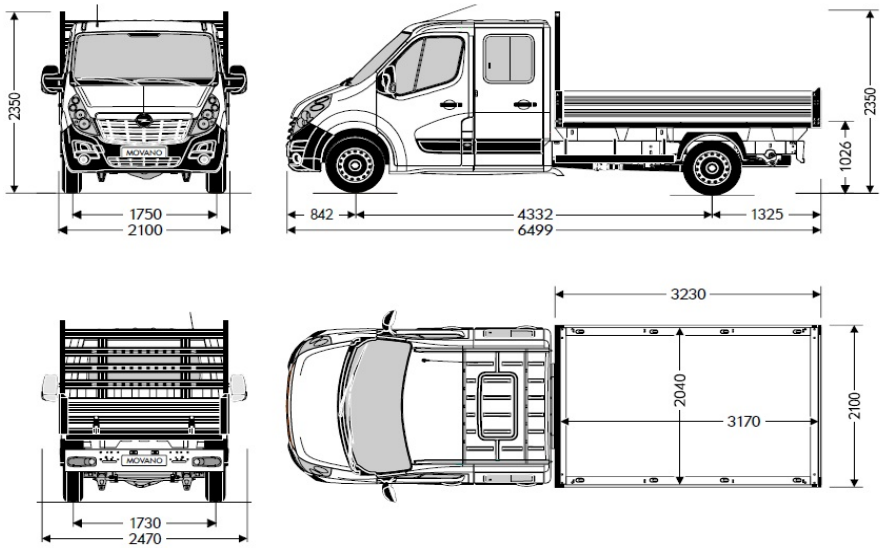


## Opel Movano Crew Cab Dropside RWD L4H1

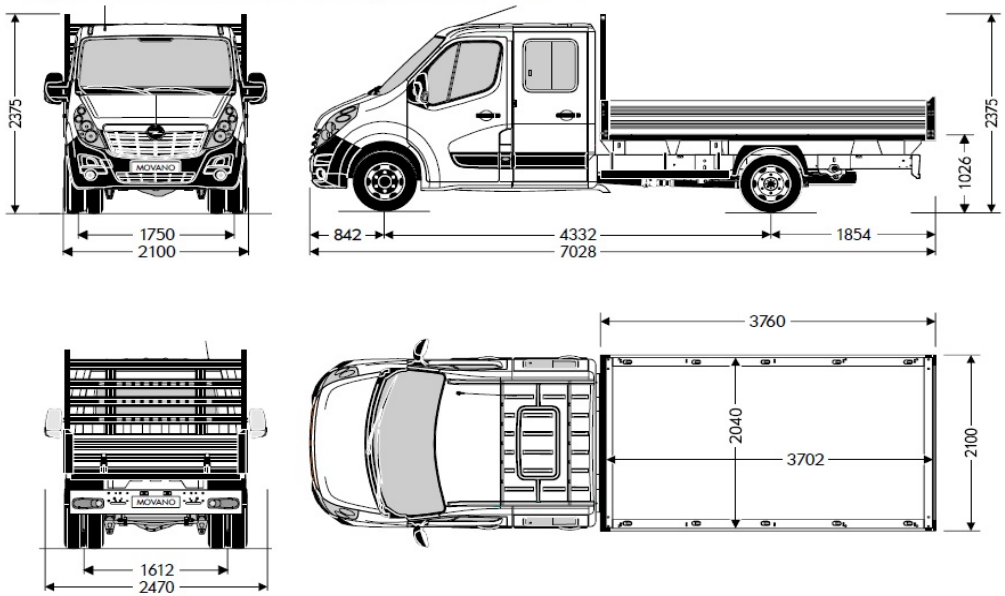


## Opel Movano Crew Cab Dropside RWD (double) L3H1

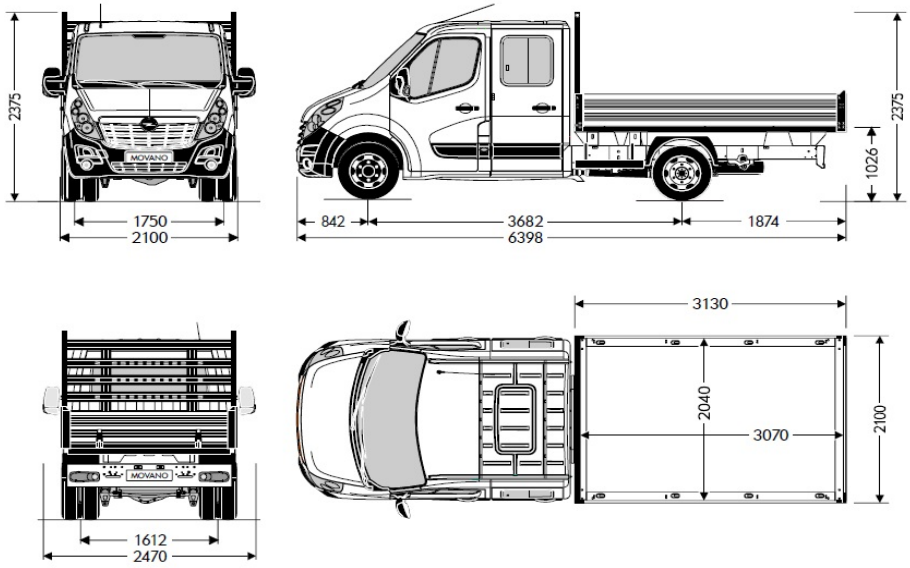

# Opel Movano CV - Date tehnice

| Movano Crew Cab Tipper tractiune fata (FWD) & tractiune spate (RWD) | | | | |
|---|---|---|---|---|
| Dimensiuni caroserie | L3H1 FWD | L3H1 RWD (Simplu) | L3H1 RWD (Dublu) | L3H1 RWD (Dublu) |
| Greutate maximă admisă (GVW) (kg) | 3 500 | 3 500 | 3 500 | 4 500 |
| Ampatament (mm) | 4 332 | 4 332 | 3 682 | 3 682 |
| Lungime totală (mm) | 6 539 | 6 539 | 6 438 | 6 438 |
| Înălțime totală, max. (mm) | 2 370 | 2 370 | 2 400 | 2 400 |
| Consolă față (mm) | 842 | 842 | 842 | 842 |
| Consolă spate (mm) | 1 365 | 1 365 | 1 914 | 1 914 |
| Ecartament față (mm) | 1 750 | 1 750 | 1 750 | 1 750 |
| Ecartament spate (mm) | 1 730 | 1 730 | 1 612 | 1 612 |
| Lațime (fără oglinzi laterale) (mm) | 2 100 | 2 100 | 2 100 | 2 100 |
| Lațime (cu oglinzi laterale) (mm) | 2 470 | 2 470 | 2 470 | 2 470 |
| Inaltime sasiu (mm) | 1 090 | 1 090 | 1 090 | 1 090 |
| Diametru bracare, între borduri (m) | 15,7 | 15,7 | 13,6 | 13,6 |
| Sarcină utilă (kg) | 893 | 815 | 811 | 1 626 |
| Sarcină maximă punte față (kg) | 1 850 | 1 850 | 1 850 | 1 850 |
| Sarcină maximă punte spate (kg) | 2 100 | 2 300 | 2 800 | 3 200 |
| Sarcină maximă totală rulantă (kg) | 6 000 | 6 000 | 6 500 | 7 350 |
| Sarcină remorcabilă, remorcă nefrânată (kg) | 750 | 750 | 750 | 750 |
| Sarcină remorcabilă, remorcă frânată (kg) | 2 500 | 2 500 | 3 000 | 3 000 |

**Opel Movano Crew Cab Tipper FWD-RWD (simple) L3H1**

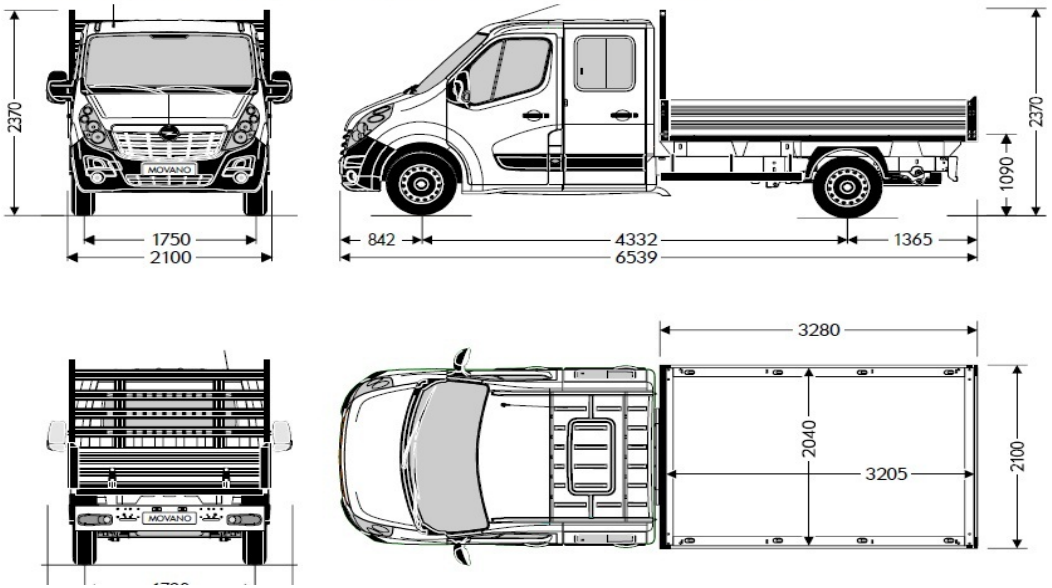


**Opel Movano Crew Cab Tipper RWD (double) L3H1**

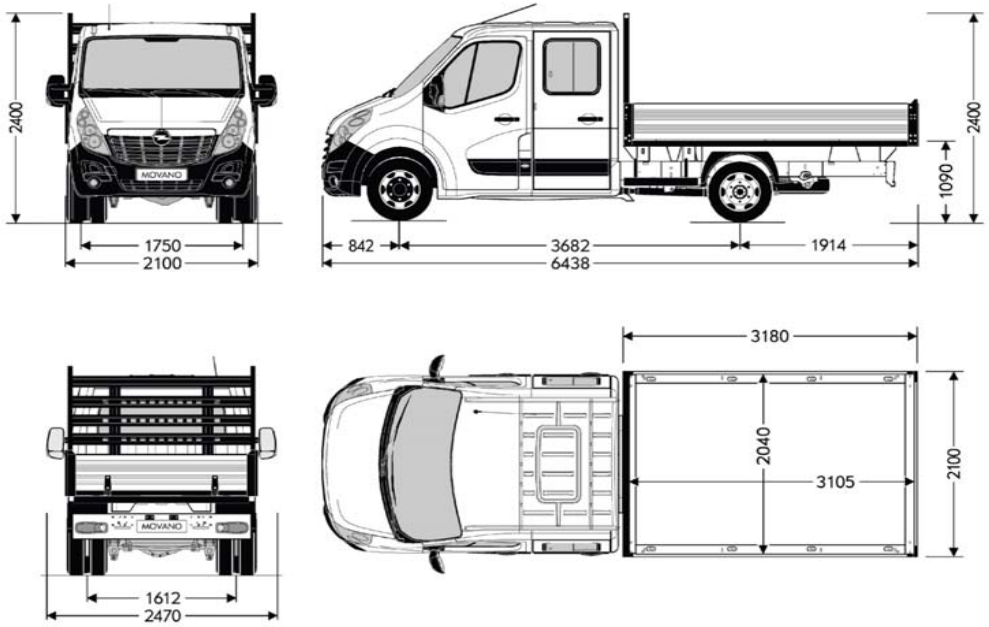

# Opel Movano CV - Date tehnice

| Movano Box Body Tipper tractiune fata (FWD) & tractiune spate (RWD) | | | | |
|---|---|---|---|---|
| Dimensiuni caroserie | L3H1 FWD | L3H1 RWD (Simplu) | L4H1 RWD (Dublu) | L4H1 RWD (Dublu) |
| Greutate maximă admisă (GVW) (kg) | 3 500 | 3 500 | 3 500 | 4 500 |
| Ampatament (mm) | 4 332 | 4 332 | 4 332 | 4 332 |
| Lungime totală (mm) | 6 662 | 6 662 | 6 862 | 6 862 |
| Înălțime totală, max. (mm) | 3 250 | 3 250 | 3 250 | 3 250 |
| Consolă față (mm) | 842 | 842 | 842 | 842 |
| Consolă spate (mm) | 1 488 | 1 488 | 1 688 | 1 688 |
| Ecartament față (mm) | 1 750 | 1 750 | 1 750 | 1 750 |
| Ecartament spate (mm) | 1 730 | 1 730 | 1 612 | 1 612 |
| Lațime (fără oglinzi laterale) (mm) | 2 210 | 2 210 | 2 210 | 2 210 |
| Lațime (cu oglinzi laterale) (mm) | 2 654 | 2 654 | 2 654 | 2 654 |
| Inaltime sasiu (mm) | 1 050 | 1 050 | 1 050 | 1 050 |
| Diametru bracare, între borduri (m) | 15,7 | 15,7 | 15,7 | 15,7 |
| Sarcină utilă (kg) | 1 212 | 1 059 | 893 | 1 893 |
| Sarcină maximă punte față (kg) | 1 850 | 1 850 | 1 850 | 1 850 |
| Sarcină maximă punte spate (kg) | 2 100 | 2 300 | 2 800 | 3 200 |
| Sarcină maximă totală rulantă (kg) | 6 000 | 6 000 | 6 500 | 7 500 |
| Sarcină remorcabilă, remorcă nefrânată (kg) | 750 | 750 | 750 | 750 |
| Sarcină remorcabilă, remorcă frânată (kg) | 2 500 | 2 500 | 3 000 | 3 000 |

**Opel Movano Body Box (20m³) FWD-RWD (simple) L3H1**

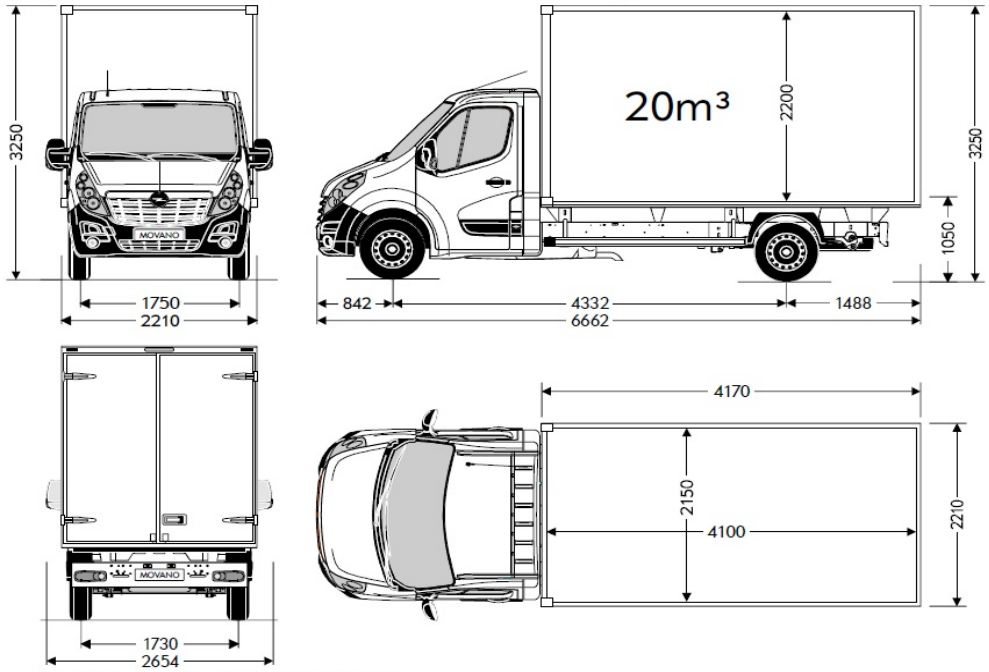


**Opel Movano Box Body (20m³) L4H1**

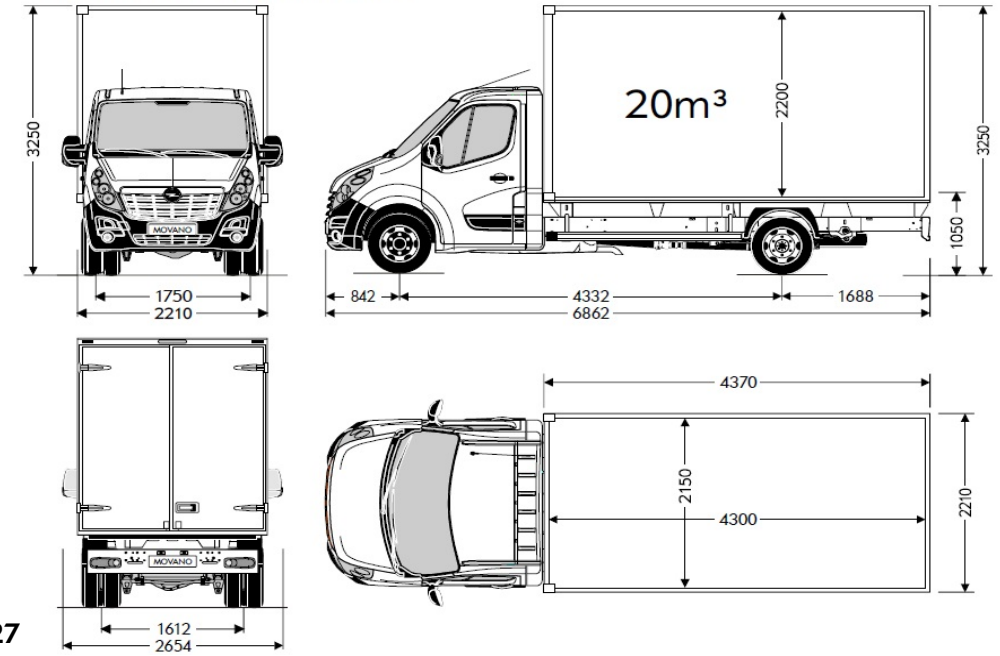

# Opel Movano CV - Date tehnice

| Platform cab | | |
|---|---|---|
| Dimensiuni caroserie | L2H1 | L3H1 |
| Greutate maximă admisă (GVW) (kg) | 3 500 | 3 500 |
| Ampatament (mm) | 3 682 | 4 332 |
| Lungime totală (mm) | 5 530 | 6 180 |
| Consolă față (mm) | 842 | 842 |
| Consolă spate (mm) | 1 006 | 1 006 |
| Ecartament față (mm) | 1 750 | 1 750 |
| Ecartament spate (mm) | 1 730 | 1 730 |
| Lațime (fără oglinzi laterale) (mm) | 2 070 | 2 070 |
| Lațime (cu oglinzi laterale) (mm) | 2 470 | 2 470 |

| Platform cab | | |
|---|---|---|
| Dimensiuni caroserie | L2H1 | L3H1 |
| Înălțime totală, max. (mm) | 2 270 | 2 264 |
| Inaltime sasiu (mm) | 585 | 583 |
| Diametru bracare, între borduri (m) | 13,6 | 15,7 |
| Sarcină utilă (kg) | 1 922 | 1 901 |
| Sarcină maximă punte față (kg) | 1 850 | 1 850 |
| Sarcină maximă punte spate (kg) | 2 100 | 2 100 |
| Sarcină maximă totală rulantă (kg) | 6 000 | 6 000 |
| Sarcină remorcabilă, remorcă nefrânată (kg) | 750 | 750 |
| Sarcină remorcabilă, remorcă frânată (kg) | 2 500 | 2 500 |

Opel Movano Plattform Cab FWD L2H1-H2

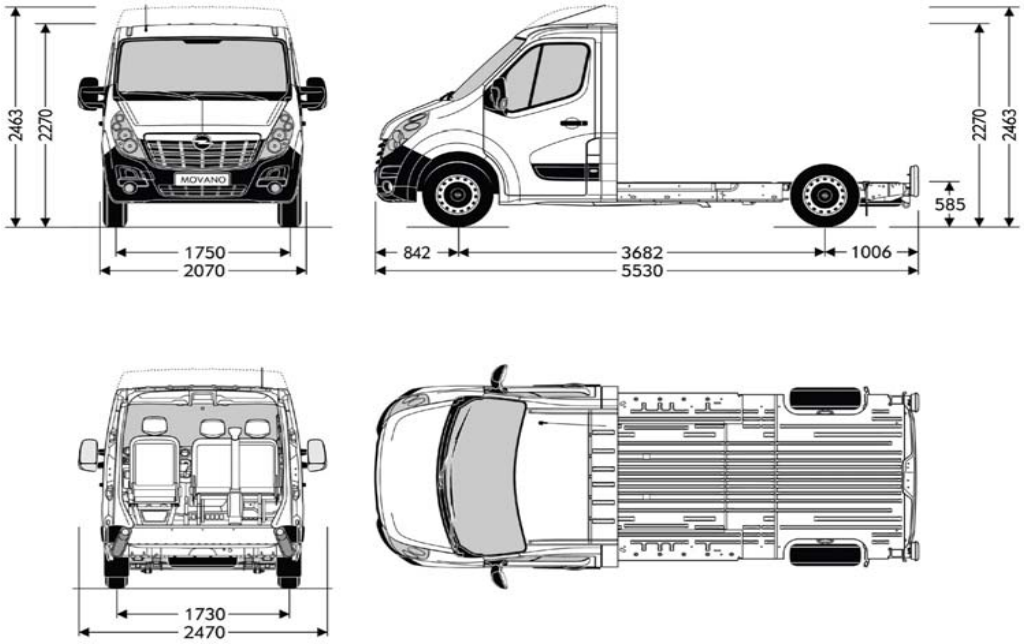


Opel Movano Plattform Cab FWD L3H1-H2

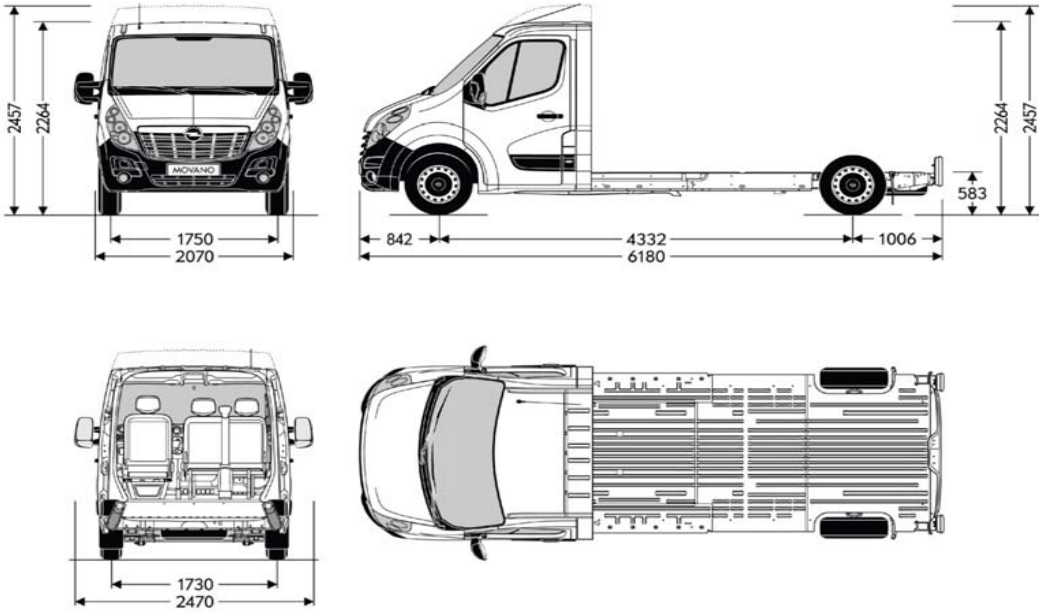

# Opel Movano CV - Date tehnice

| Motorizări diesel | | | | | | | | |
|---|---|---|---|---|---|---|---|---|
| **Motorizări** | **2.3 CDTI (81 kW/110 CP)** | **2.3 CDTI Start/Stop (81 kW/110 CP)** | **2.3 CDTI (96 kW/130 CP)** | **2.3 CDTI BiTurbo (96 kW/130 CP)** | **2.3 CDTI BiTurbo Start/Stop (107 kW/145 CP)** | **2.3 CDTI BiTurbo Start/Stop (120kW/163 CP)** | **2.3 CDTI BiTurbo Start/Stop (125 kW/170 CP)** | **2.3 CDTI BiTurbo Start/Stop (125 kW/170 CP)** |
| **Normă emisie** | EURO6 | EURO6 | EURO6 | EURO6 | EURO6 | EURO6 | EURO6 | EURO6 |
| **Combustibil** | Diesel | Diesel | Diesel | Diesel | Diesel | Diesel | Diesel | Diesel |
| **Nr. cilindri** | 4 | 4 | 4 | 4 | 4 | 4 | 4 | 4 |
| **Capacitate cilindrică ($cm^3$)** | 2299 | 2299 | 2299 | 2299 | 2299 | 2299 | 2299 | 2299 |
| **Putere maximă (kW/CP)** | 81 / 110 | 81 / 110 | 96 / 130 | 96 / 130 | 107 / 145 | 120 / 163 | 125 / 170 | 125 / 170 |
| **la rpm** | 3500 | 3500 | 3500 | 3500 | 3500 | 3500 | 3500 | 3500 |
| **Cuplu maxim (Nm)** | 285 | 285 | 310 | 310 | 360 | 380 | 380 | 380 |
| **la rpm** | 1250-2000 | 1250-2000 | 1250-2500 | 1250-2500 | 1500 | 1500 | 1500 | 1500 |
| **Consum combustibil (l/100 km) 1999/100/EU (Chassis cab / Crew Cab)** | | | | | | | | |
| **Transmisie** | manuală cu 6 viteze | manuală cu 6 viteze | manuală cu 6 viteze | manuală cu 6 viteze | manuală cu 6 viteze | manuală cu 6 viteze | manuală cu 6 viteze | Easytronic cu 6 viteze |
| **Urban** | 9,9 | 9,0 | 9,9–9,0 | 11,1–9,4 | 7,8 (FWD)/8,9 (RWD) | 8,9–8,8 | 7,8 | 8,1 |
| **Extra urban** | 8,3 | 8,1 | 8,3–8,1 | 9,1 | 7,2 (FWD)/8,4 (RWD) | 8,4–8,3 | 7,2 | 7,5 |
| **Combinat** | 8,8 | 8,4 | 8,8–8,4 | 9,7–9,1 | 7,3 (FWD)/8,5(RWD) | 8,5–8,4 | 7,3 | 7,6 |
| **Emisie $CO_2$ (g/km)** | 233 | 222 | 233–222 | 257–241 | 196 (FWD)/225 (RWD) | 225–222 | 196 | 214 |
| **Viteză maximă (km/h)** | 139 | 139 | 128 | 134–125 | 151 (FWD)/148 (RWD) | 158–125 | 161–138 | 161–138 |
| **Consum combustibil (l/100 km) 1999/100/EU (Chassis cab Tipper / Crew Cab Tipper /Box Body)** | | | | | | | | |
| **Transmisie** | - | - | manuală cu 6 viteze | manuală cu 6 viteze | manuală cu 6 viteze | manuală cu 6 viteze | manuală cu 6 viteze | Easytronic cu 6 viteze |
| **Urban** | - | - | 9,2 | 10,8–9,1 | 7,8 | n.a. | 7,8 | n.a. |
| **Extra urban** | - | - | 7,6 | 8,8 | 7,2 | n.a. | 7,2 | n.a. |
| **Combinat** | - | - | 8,2 | 9,5–8,9 | 7,3 | n.a. | 7,3 | n.a. |
| **Emisie $CO_2$ (g/km)** | - | - | 216 | 248–232 | 196 | n.a. | 196 | n.a. |
| **Viteză maximă (km/h)** | - | - | 128 | 134–125 | 151 | n.a. | 161 | n.a. |
| **Consum combustibil (l/100 km) 1999/100/EU (Chassis cab Dropside / Crew Cab Dropside)** | | | | | | | | |
| **Transmisie** | - | - | manuală cu 6 viteze | manuală cu 6 viteze | manuală cu 6 viteze | manuală cu 6 viteze | manuală cu 6 viteze | Easytronic cu 6 viteze |
| **Urban** | - | - | 9,2–9,1 | 10,8–9,1 | n.a. | 7,7–7,6 | n.a. | n.a. |
| **Extra urban** | - | - | 7,4–7,3 | 8,7 | n.a. | 7,1–7,0 | n.a. | n.a. |
| **Combinat** | - | - | 8,2 | 9,4–8,9 | n.a. | 7,3–7,1 | n.a. | n.a. |
| **Emisie $CO_2$ (g/km)** | - | - | 213–211 | 248–232 | n.a. | 193–189 | n.a. | n.a. |
| **Viteză maximă (km/h)** | - | - | 128 | 134–125 | n.a. | 161 | n.a. | n.a. |

Toate informațiile erau corecte și actualizate în momentul tipăririi. Compania își rezervă dreptul de a modifica în orice moment specificațiile referitoare la motoare, ceea ce ar putea influența valorile indicate. Pentru informații actualizate, contactați distribuitorul Opel local. Toate valorile menționate se referă la modelul de bază UE cu echipare standard. Valorile privind consumul de carburant și emisiile de $CO_2$ sunt determinate conform regulamentului CE nr. 715/2007 (în versiunea aflată în vigoare), luând în considerare masa autovehiculului în stare de funcționare, așa cum este specificat în regulament. Prezența unor echipamente suplimentare și a dotărilor opționale din fabrică poate avea ca efect obținerea unor valori mai ridicate decât cifrele menționate pentru consum și emisii de $CO_2$. Consumul de carburant și emisiile de $CO_2$ nu se referă la un autovehicul anume și nu fac parte dintr-o ofertă. Acestea sunt furnizate exclusiv pentru comparația între diferite variante de autovehicule dar pot fi diferite față de consumul real de carburant obținut în condiții reale de conducere, consum care este influențat în mare măsură de stilul de conducere și condițiile de utilizare. Echipamentele suplimentare pot crește greutatea autovehiculului atunci când acesta este gol și, în unele cazuri, sarcina admisă pe punți, precum și masa totală admisă a autovehiculului și pot reduce masele admise de remorcare. Acest lucru ar putea duce la reducerea vitezei maxime și la creșterea timpului de accelerare. Valorile referitoare la performanțele de conducere iau în considerare un șofer cu greutatea de 75 kg și o încărcătură de 125 kg.

Conținutul are la bază informațiile disponibile la 1 Iulie 2017. Prețurile afișate în Euro sunt recomandate. Contactați distribuitorii Opel pentru informații despre eventualele modificări. Datele sunt cu scop informativ și Opel Southeast Europe nu-și asumă responsabilitatea pentru acuratețea acestora. Dotările opționale prezentate sunt disponibile contra cost. Pentru lansarea comenzii vă rugăm apelați la unul din distribuitorii autorizați Opel. Reciclare: Informatii legate de Design pentru Mediu, reteaua de colectare si reciclare a masinilor care ajung la sfarsit de viata puteti gasi pe: www.opel.ro Opel Southeast Europe, 1 Iulie 2017.

## Modelul menu Opel Movano CV Chassis

| Model / Motor | Pret in Euro |
| --- | --- |
| | |

## Optiuni selectate

| | |
| --- | --- |
| | |
| | |
| | |
| | |
| | |
| | |

## Pret total

| | |
| --- | --- |
| | |
| Pret in Euro (fara TVA) | Pret in Euro (cu TVA) |

**OPEL SERVICE. SIGURANTA TOTALA.**

Fiecare Opel este proiectat și construit pentru a fi utilizat zilnic. Însă ca orice altă piesă de precizie, funcționează cel mai bine atunci când este îngrijit de oameni care știu ce fac, astfel din momentul în care ți-ai achiziționat noua ta mașină și până în momentul în care te hotărăști să te desparți de ea, Opel are grijă de voi doi. Prin toate serviciile pe care ți le pune la dispoziție, Opel s-a gândit la tot ce aveți nevoie atât tu, cât și mașina ta de-a lungul anilor petrecuți împreună.
Descoperă ce ți se potrivește!

**ASIGURAREA CASCO OPEL**
E normal să-ți dorești cât mai multă libertate de mișcare. Acesta e un motiv foarte serios pentru ca Opel să-ți prezinte o ofertă personalizată pentru asigurarea opțională Casco. Nu uita să ceri oferta de la reprezentanții Opel, ca să te poți bucura de avantaje și reduceri semnificative.

Serviciul de **Asistență Rutieră** Opel îți remediază defecțiunea într-o clipă, ca să-ți poți continua drumul.
Trebuie doar să suni la centrul de Asistență Rutieră și profesioniștii Opel se ocupă de problemele tale.
Timp de 12 luni de la achiziționarea pachetului de Asistență Rutieră îți asigurăm mobilitate permanentă în peste 40 de țări europene, cu doar 15,11 Euro cu tot cu TVA.

Pentru că știm cât de mult contează mașina ta pentru tine am lansat un Program nou in Service-urile Opel. Noi te ajutam să îi oferi mașinii tale cel mai bun tratament îți oferim reduceri atât la piesele originale cât și la manoperă.
Astfel, în funcție de vârsta mașinii ai urmatoarele beneficii:
**Reducere de 10%** la toate piesele originale și manoperă dacă mașina ta **are între 2 – 4 ani**
**Reducere 20**% la toate piesele originale și manoperă dacă mașina ta are **peste 4 ani**

Mașina ta are 4 ani sau mai mulți ?
Apreciem că ai rămas fidel mărcii Opel și îți oferim cele mai mici prețuri pentru întreținerea mașinii în orice Service Autorizat Opel prin **Programul Service 4+.**
Chiar dacă mașina ta a trecut de prima tinerețe, îi poți oferi toate avantajele de care se bucură o mașină nouă: piese originale și tehnicieni foarte bine pregătiți.

Acum poți să îi acorzi mașinii tale o atenție sporită! Cu ajutorul cardului de credit Opel - Cetelem te bucuri de beneficii la care nici nu te-ai gândit: rate fixe lunare cu dobândă 0%, perioadă de grație, reduceri la piesele originale sau chiar bani înapoi pe card, precum și altele.
Tot ce trebuie să faci este să întrebi un reprezentant de vânzări și poți avea chiar tu acest card.

Dacă aveți întrebări, vă rugăm să vă adresați dealerului Opel local. Puteți găsi mai multe informații pe www.opel.ro.